SECCIÓN DEL RODAMIENTO

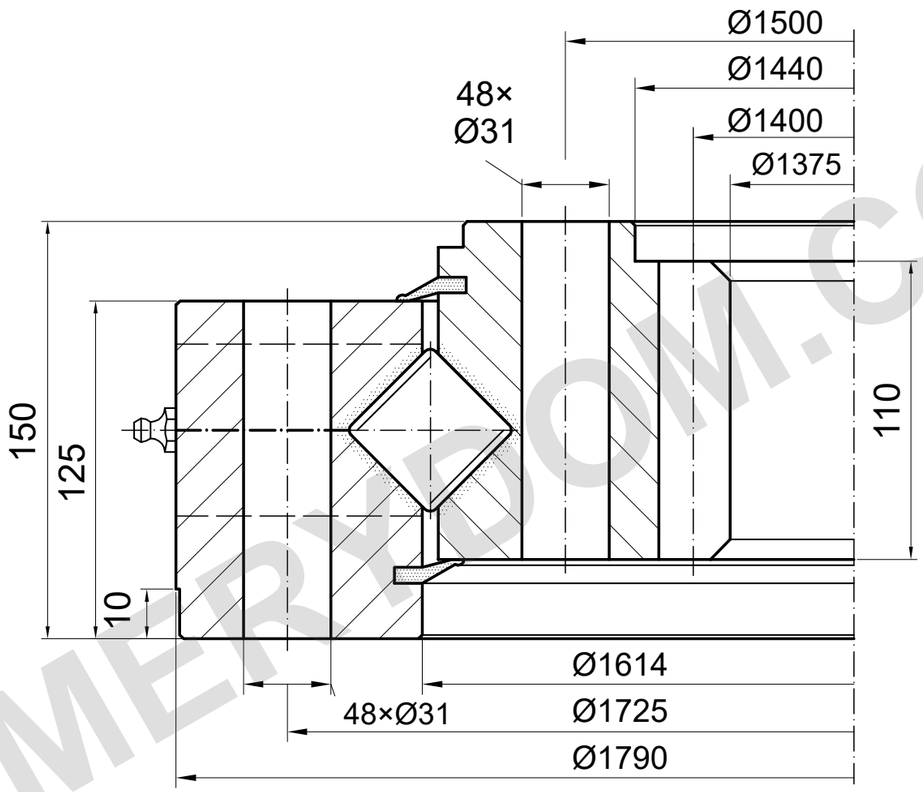

m=14 z=100 α=20°

CAPACIDAD DE CARGA

I.1790.50.10.D.1-RV | Curva de carga 6

Curva de catálogo; se requiere plano detallado
Solo rodadura, límite de pernos sin confirmar

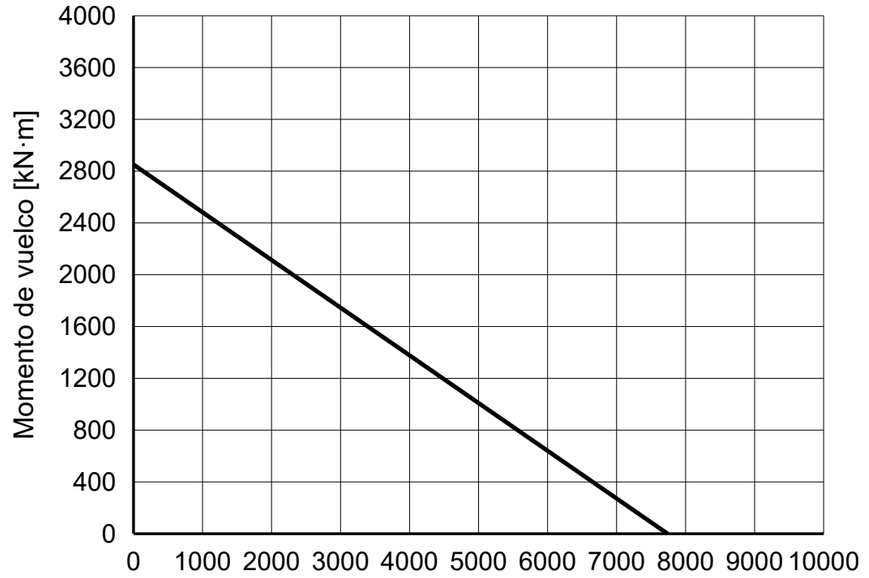

NOTAS DE REFERENCIA

Dimensiones en mm. Plano de referencia; no medir a escala.

Fuente: TGB ED.7 (2021); dimensiones pág. 27; curva de carga pág. 27, 6.

Confirmar posiciones de montaje y detalles de lubricación.

TGB I.1790.50.10.D.1-RV — Página del producto | MERYDOM

MERYDOM
Corona de giro de rodillos cruzados
I.1790.50.10.D.1-RV
REFERENCIA: TGB / I.30-40-50.D-R
REFERENCIA | NTS | mm | Hoja 1/1

MERYDOM.COM