LAGERSCHNITT

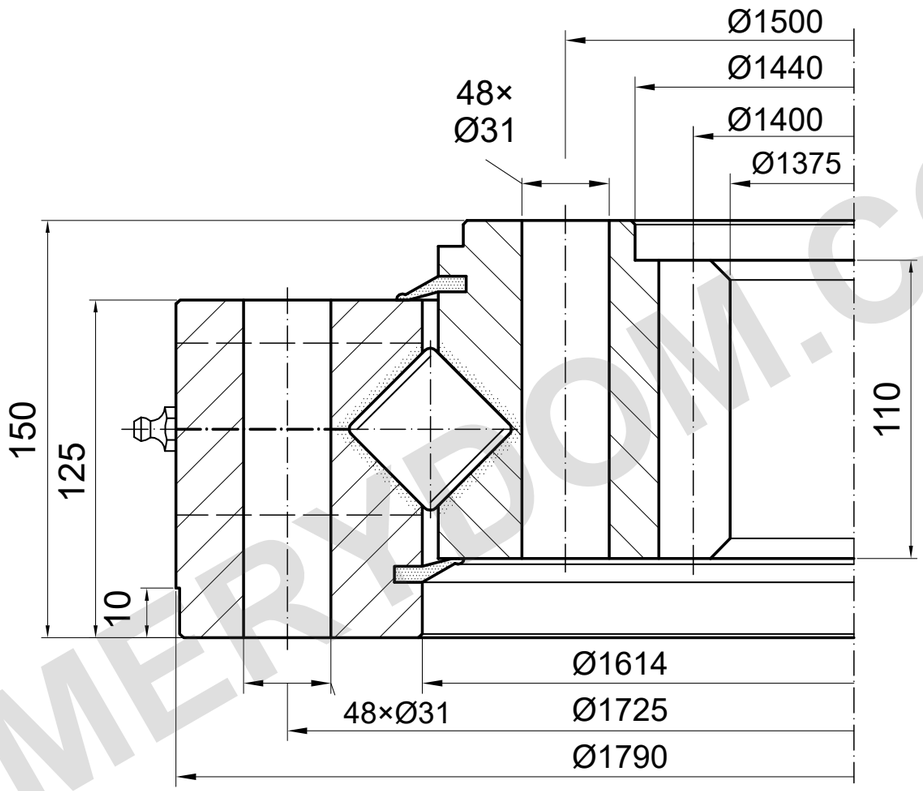

m=14 z=100 α=20°

TRAGFÄHIGKEIT

I.1790.50.10.D.1-RV | Lastkurve 6

Katalogkurve; Detailzeichnung erforderlich
Nur Laufbahn, Schraubengrenze ungeklärt

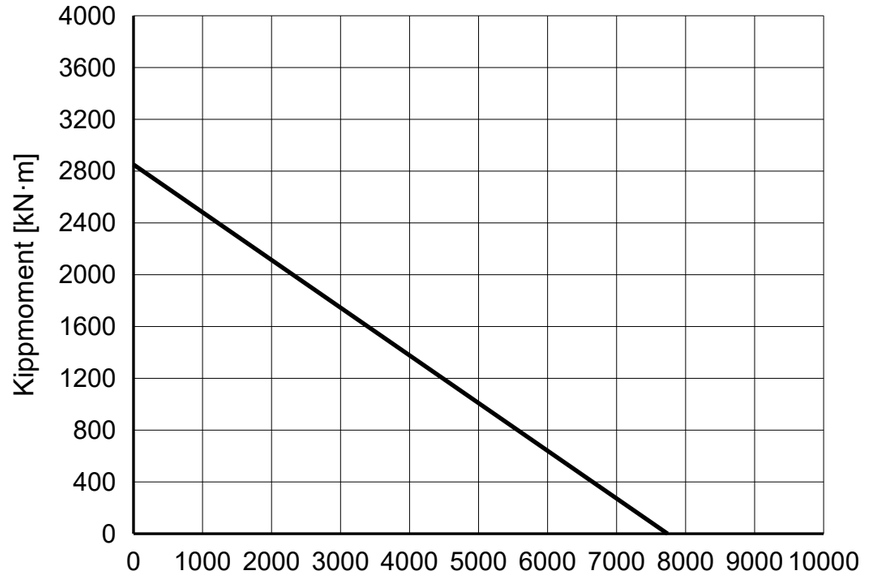

REFERENZHINWEISE

Maße in mm. Referenzzeichnung; nicht maßstäblich messen.

Quelle: TGB ED.7 (2021); Maße S. 27; Lastdiagramm S. 27, 6.

Einbaupositionen und Schmierung sind zu bestätigen.

TGB I.1790.50.10.D.1-RV — Produktseite | MERYDOM

MERYDOM
Kreuzrollen-Drehverbindung
I.1790.50.10.D.1-RV
REFERENZ: TGB / I.30-40-50.D-R
REFERENZ | NTS | mm | Blatt 1/1

MERYDOM.COM