RULMAN KESİTİ

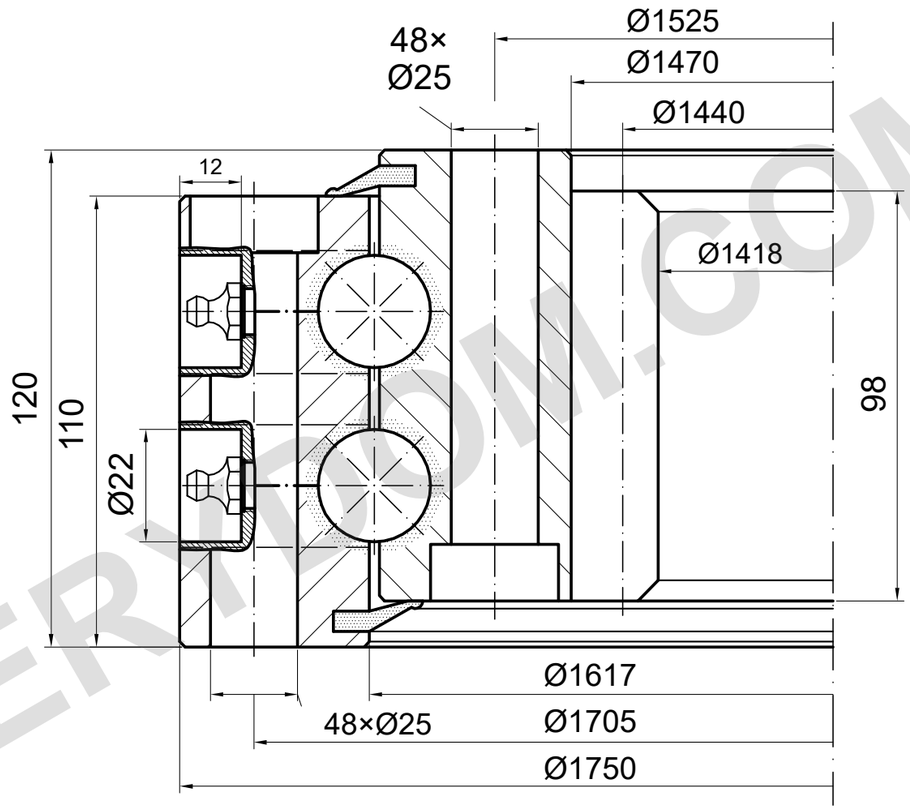

m=12 z=120 α=20°

YÜK KAPASİTESİ

I.1750.2.30.20.D.6 | Yük eğrisi 5

Katalog eğrisi; ayrıntılı çizim gereklidir
Yalnız yuvarlanma yolu, cıvata limiti doğrulanmadı

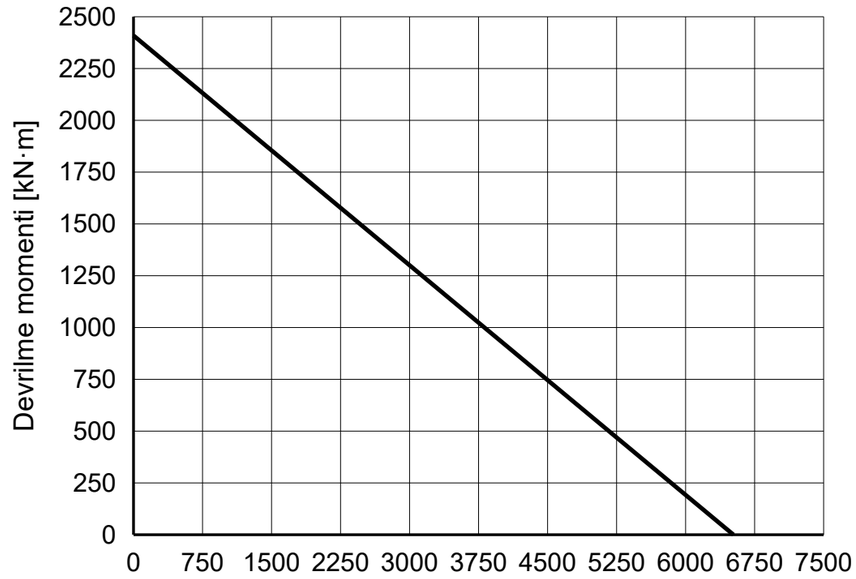

REFERANS NOTLARI

Ölçüler mm cinsindendir. Referans çizim; ölçekten ölçmeyin.

Kaynak: TGB ED.7 (2021); ölçüler s. 26; yük eğrisi s. 26, 5.

Montaj konumları ve yağlama ayrıntıları doğrulanmalı.

TGB I.1750.2.30.20.D.6 — Ürün sayfası | MERYDOM

MERYDOM
Çift sıralı bilyalı döner tabla rulmanı
I.1750.2.30.20.D.6
REFERANS: TGB / I.2.22-25-30.D
REFERANS | NTS | mm | Sayfa 1/1

MERYDOM.COM