РАЗРЕЗ ПОДШИПНИКА

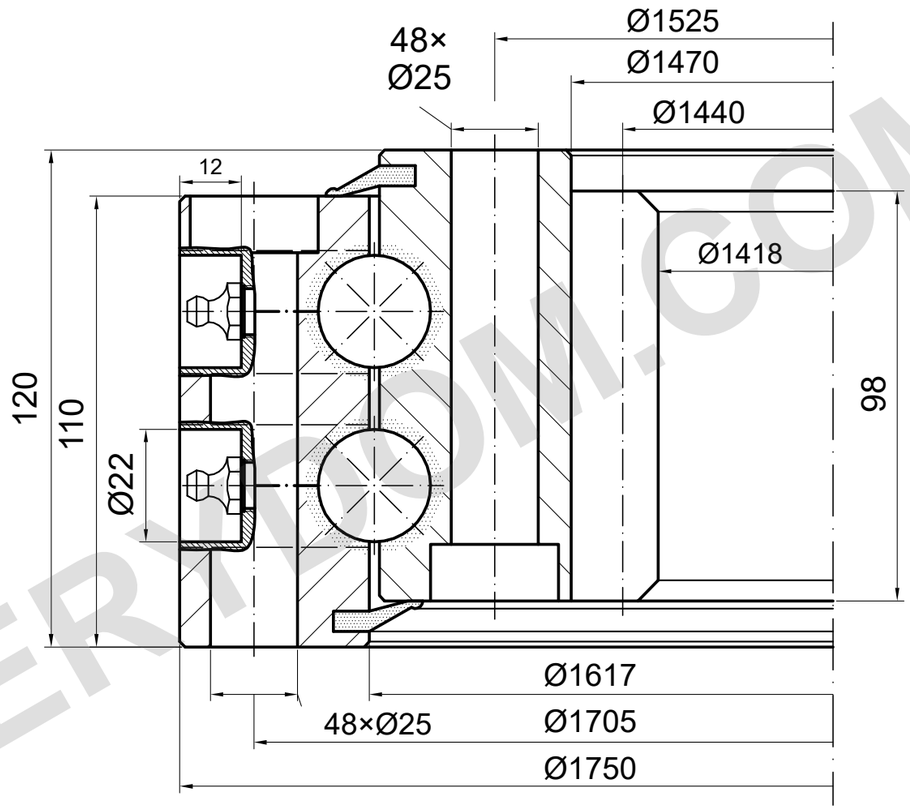

m=12 z=120 α=20°

НЕСУЩАЯ СПОСОБНОСТЬ

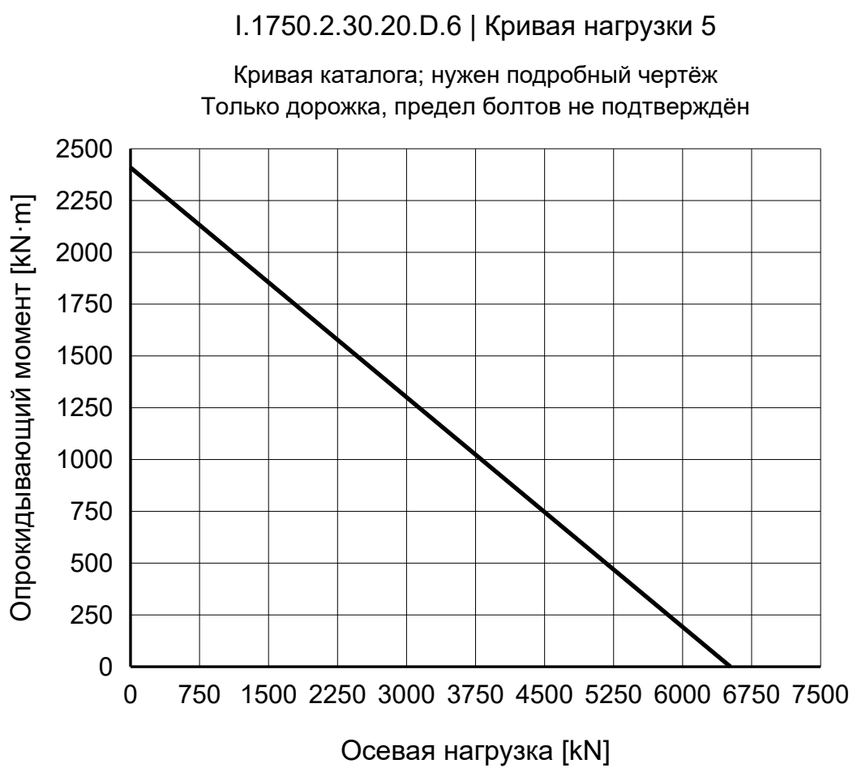

ПРИМЕЧАНИЯ

Размеры в mm. Справочный чертёж; не измерять по масштабу.

Источник: TGB ED.7 (2021); размеры на с. 26; график нагрузки на с. 26, 5.

Положение монтажных отверстий и смазку подтвердить.

TGB I.1750.2.30.20.D.6 — Страница изделия | MERYDOM

MERYDOM
Двухрядное шариковое опорно-поворотное устройство
I.1750.2.30.20.D.6
ИСТОЧНИК: TGB / I.2.22-25-30.D
СПРАВОЧНО | NTS | mm | Лист 1/1

MERYDOM.COM