SEÇÃO DO ROLAMENTO

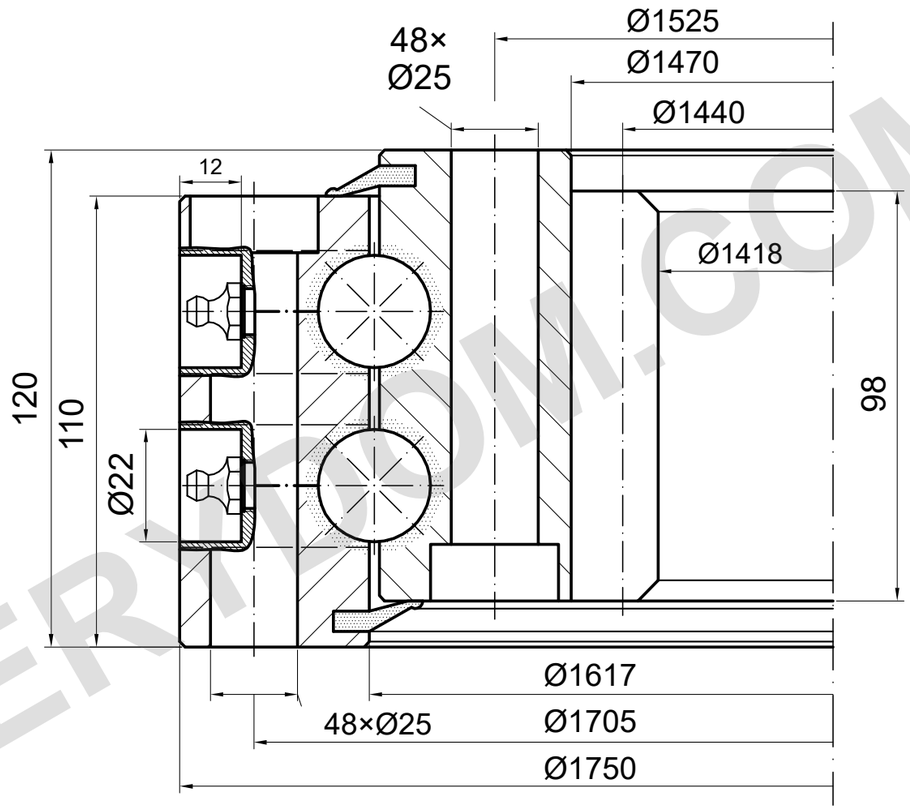

m=12 z=120 α=20°

CAPACIDADE DE CARGA

I.1750.2.30.20.D.6 | Curva de carga 5

Curva de catálogo; desenho detalhado necessário
Somente pista, limite dos parafusos não confirmado

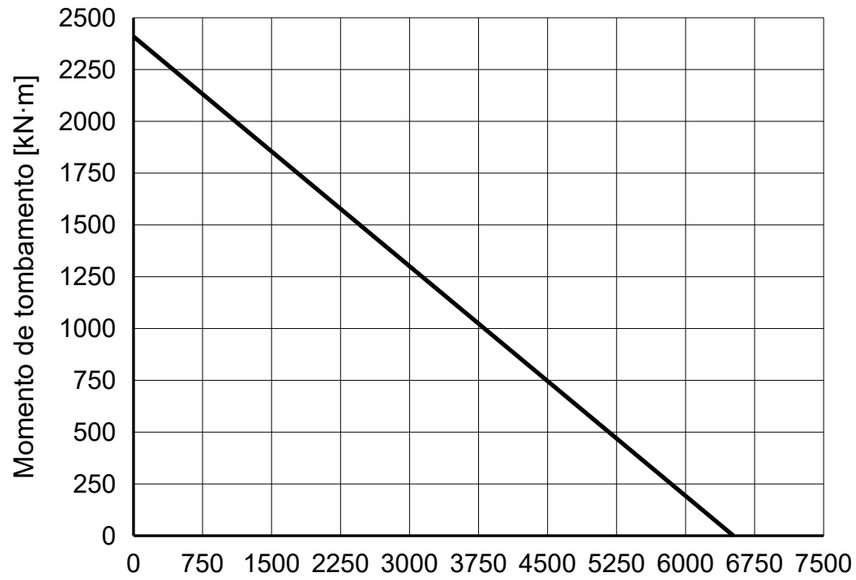

NOTAS DE REFERÊNCIA

Dimensões em mm. Desenho de referência; não medir em escala.

Fonte: TGB ED.7 (2021); dimensões p. 26; curva de carga p. 26, 5.

Confirmar posições de montagem e detalhes de lubrificação.

TGB I.1750.2.30.20.D.6 — Página do produto | MERYDOM

MERYDOM
Rolamento de giro de esferas de duas carreiras
I.1750.2.30.20.D.6
REFERÊNCIA: TGB / I.2.22-25-30.D
REFERÊNCIA | NTS | mm | Folha 1/1

MERYDOM.COM