LAGERSCHNITT

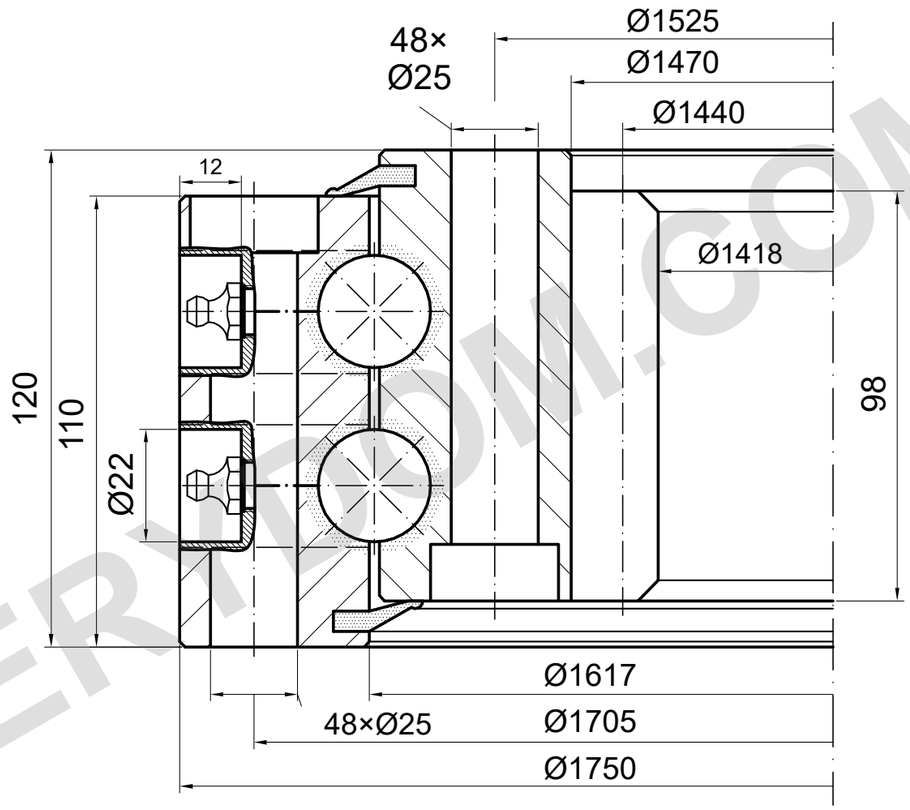

m=12 z=120 α=20°

TRAGFÄHIGKEIT

I.1750.2.30.20.D.6 | Lastkurve 5

Katalogkurve; Detailzeichnung erforderlich
Nur Laufbahn, Schraubengrenze ungeklärt

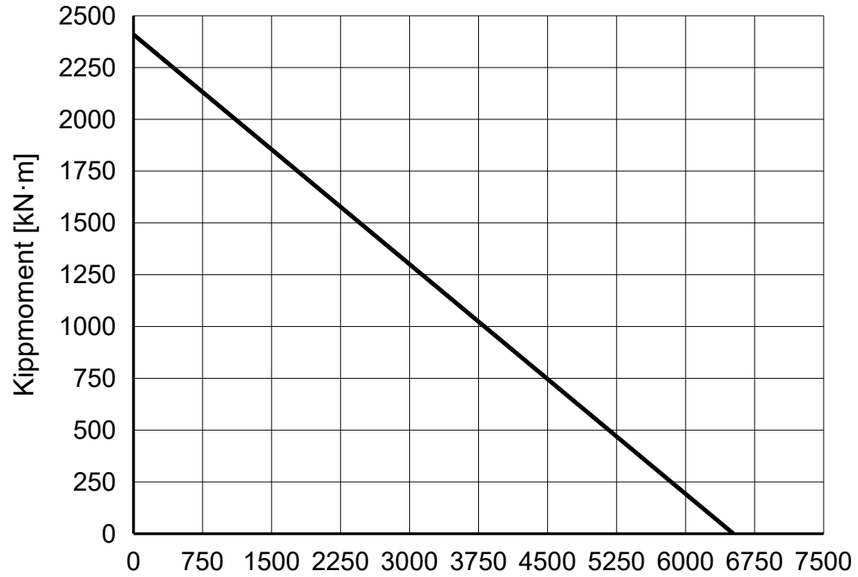

REFERENZHINWEISE

Maße in mm. Referenzzeichnung; nicht maßstäblich messen.

Quelle: TGB ED.7 (2021); Maße S. 26; Lastdiagramm S. 26, 5.

Einbaupositionen und Schmierung sind zu bestätigen.

TGB I.1750.2.30.20.D.6 — Produktseite | MERYDOM

MERYDOM
Zweireihiger Kugeldrehkranz
I.1750.2.30.20.D.6
REFERENZ: TGB / I.2.22-25-30.D
REFERENZ | NTS | mm | Blatt 1/1

MERYDOM.COM