## LAGERSCHNITT

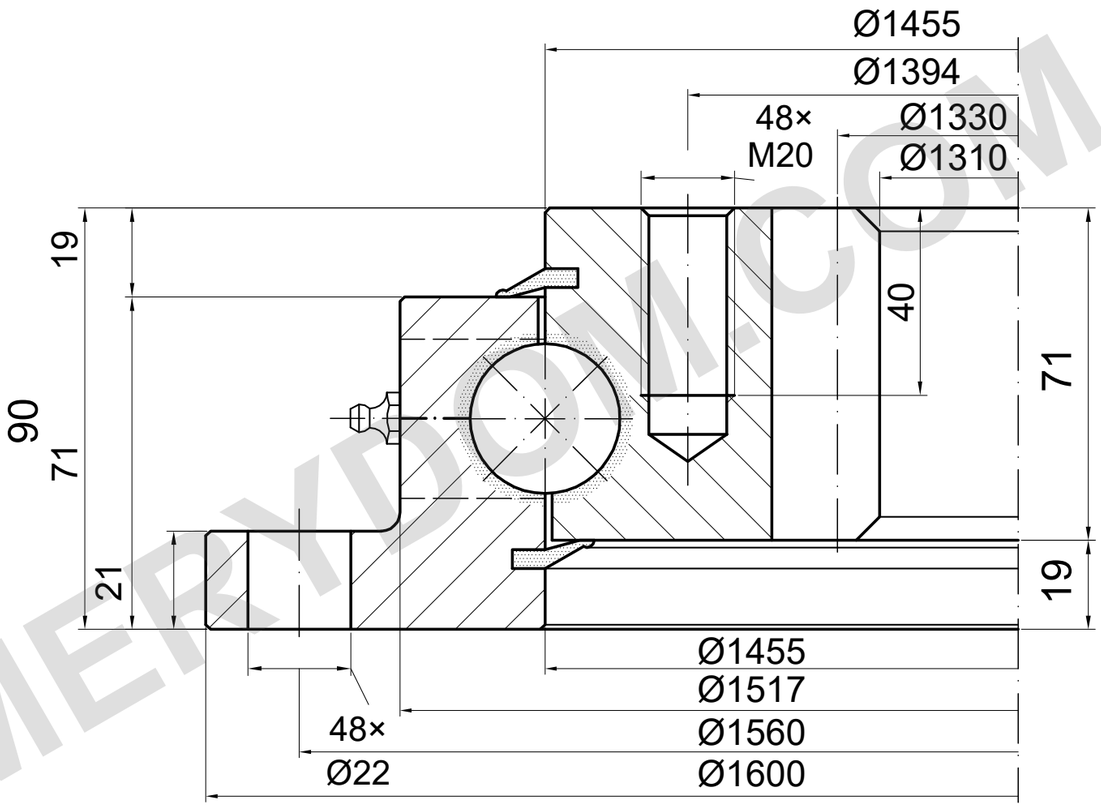


m=10 z=133 α=20°

## TRAGFÄHIGKEIT

I.1600.32.00.C | Lastkurve 6

Katalogkurve; Detailzeichnung erforderlich

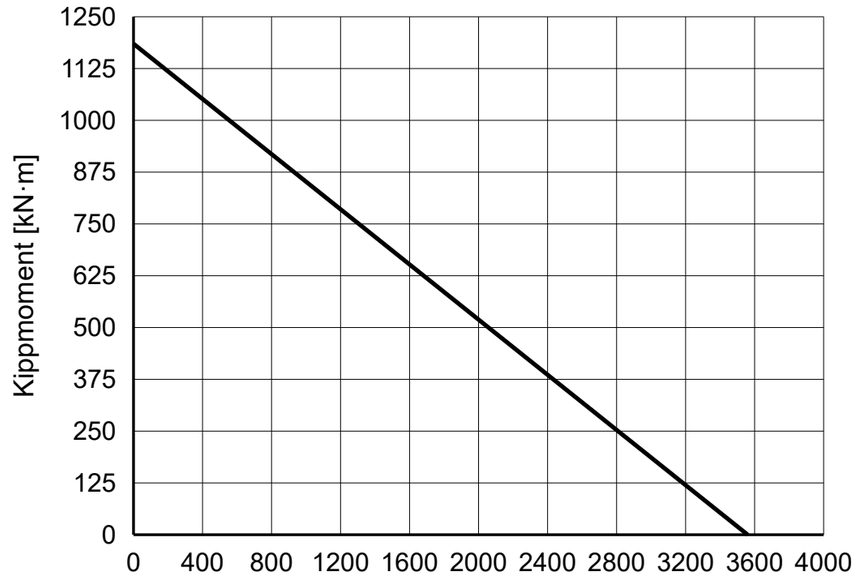


## REFERENZHINWEISE

Maße in mm. Referenzzeichnung; nicht maßstäblich messen.

Quelle: TGB ED.7 (2021); Maße S. 24; Lastdiagramm S. 24, 6.

Anzahl und Gewinde der Schmiernippel sowie Bohrungsposition bestätigen.

TGB I.1600.32.00.C — Produktseite | MERYDOM

| |
|---|
| **MERYDOM** |
| Einreihige Kugeldrehverbindung |
| **I.1600.32.00.C** |
| REFERENZ: TGB / I.32.C |
| REFERENZ \| NTS \| mm \| Blatt 1/1 |

MERYDOM.COM