SEÇÃO DO ROLAMENTO

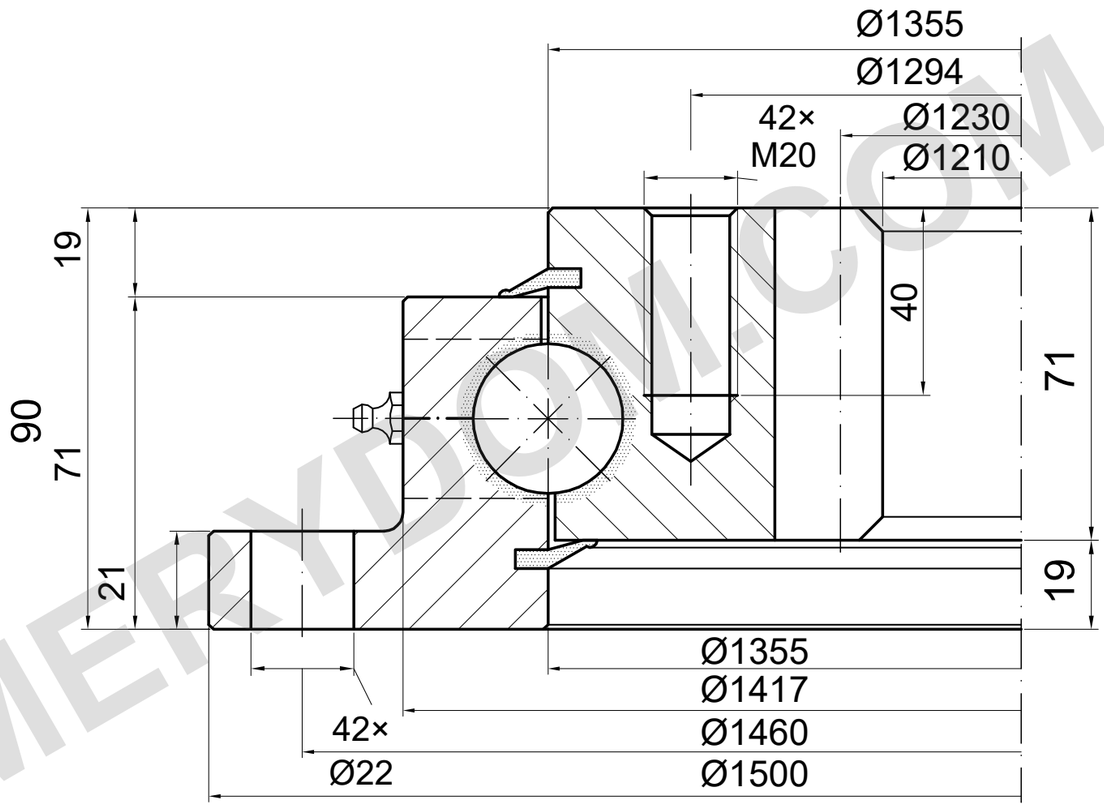

m=10 z=123 α=20°

CAPACIDADE DE CARGA

I.1500.32.00.C | Curva de carga 5

Curva de catálogo; desenho detalhado necessário

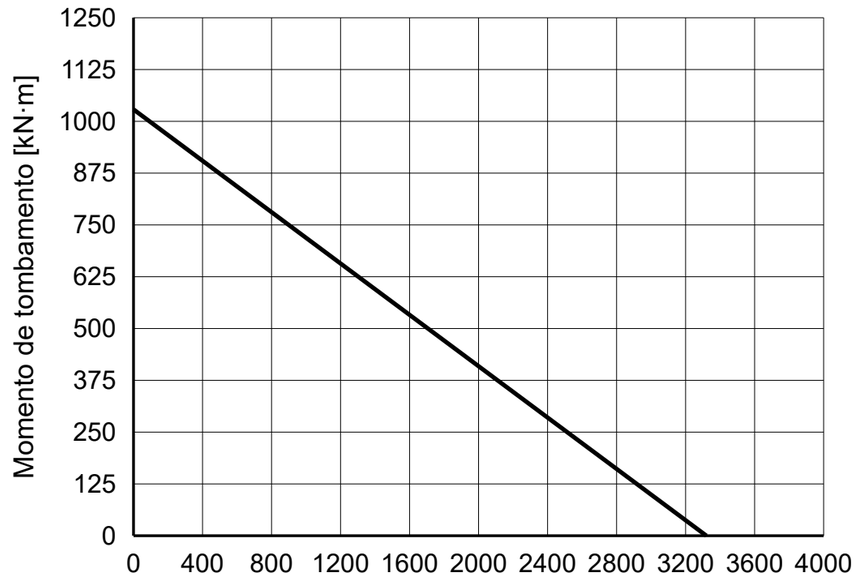

NOTAS DE REFERÊNCIA

Dimensões em mm. Desenho de referência; não medir em escala.

Fonte: TGB ED.7 (2021); dimensões p. 24; curva de carga p. 24, 5.

Confirmar quantidade e rosca das graxeiras e posição dos furos.

TGB I.1500.32.00.C — Página do produto | MERYDOM

MERYDOM
Rolamento de giro de uma carreira de esferas
I.1500.32.00.C
REFERÊNCIA: TGB / I.32.C
REFERÊNCIA | NTS | mm | Folha 1/1

MERYDOM.COM