SEZIONE DEL CUSCINETTO

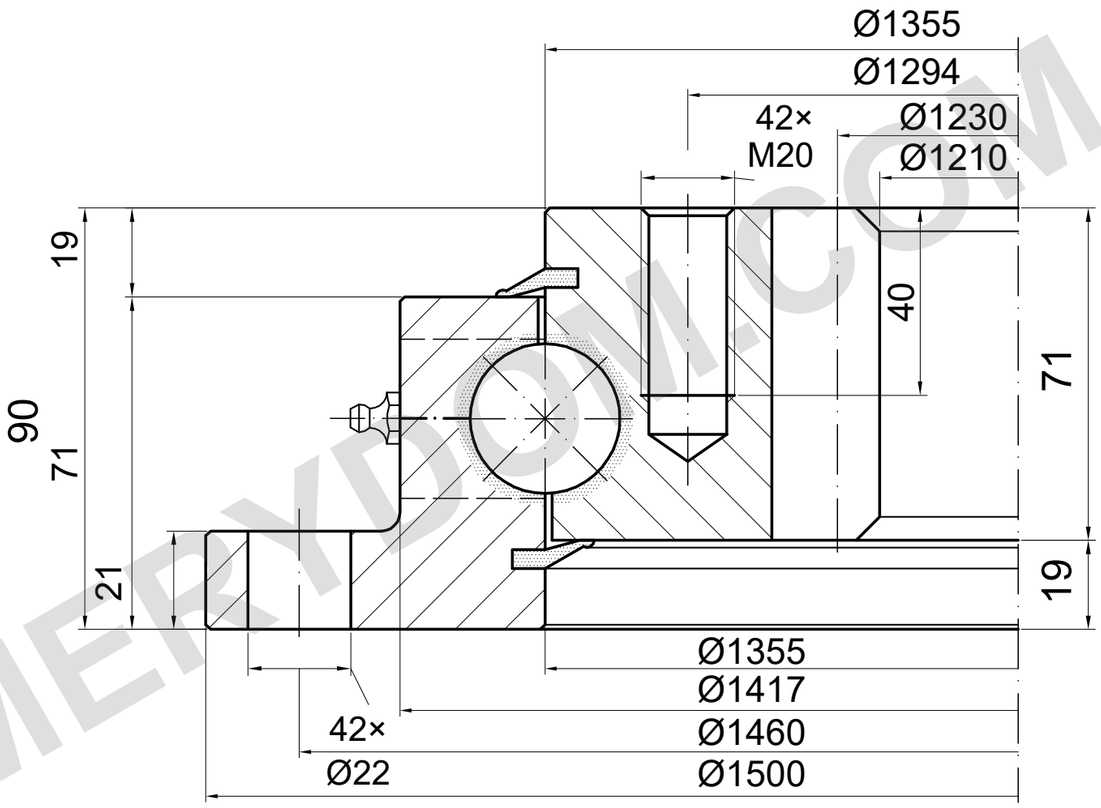

m=10 z=123 α=20°

CAPACITÀ DI CARICO

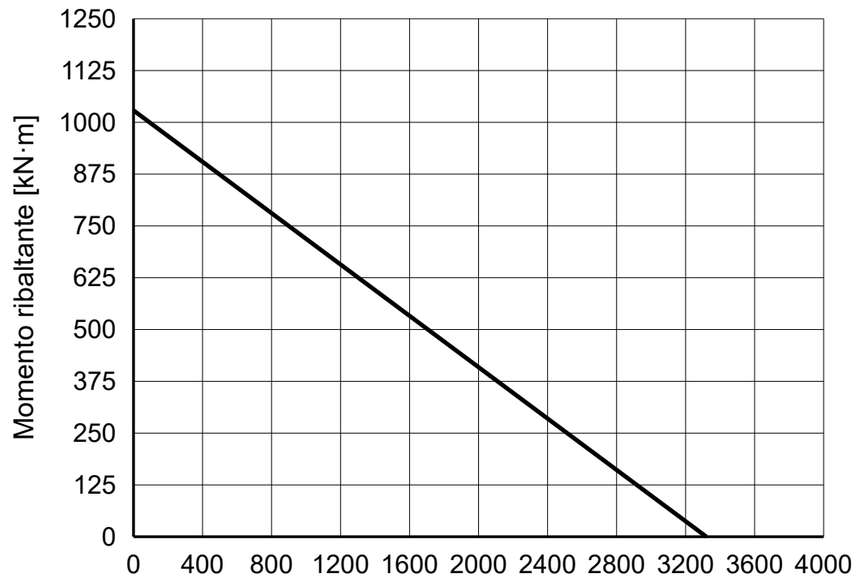

NOTE DI RIFERIMENTO

Dimensioni in mm. Disegno di riferimento; non misurare in scala.

Fonte: TGB ED.7 (2021); dimensioni p. 24; curva di carico p. 24, 5.

Confermare numero e filetto degli ingrassatori e posizione dei fori.

TGB I.1500.32.00.C — Pagina del prodotto | MERYDOM

MERYDOM
Ralla a sfere a una fila
I.1500.32.00.C
RIFERIMENTO: TGB / I.32.C
RIFERIMENTO | NTS | mm | Foglio 1/1

MERYDOM.COM