SECCIÓN DEL RODAMIENTO

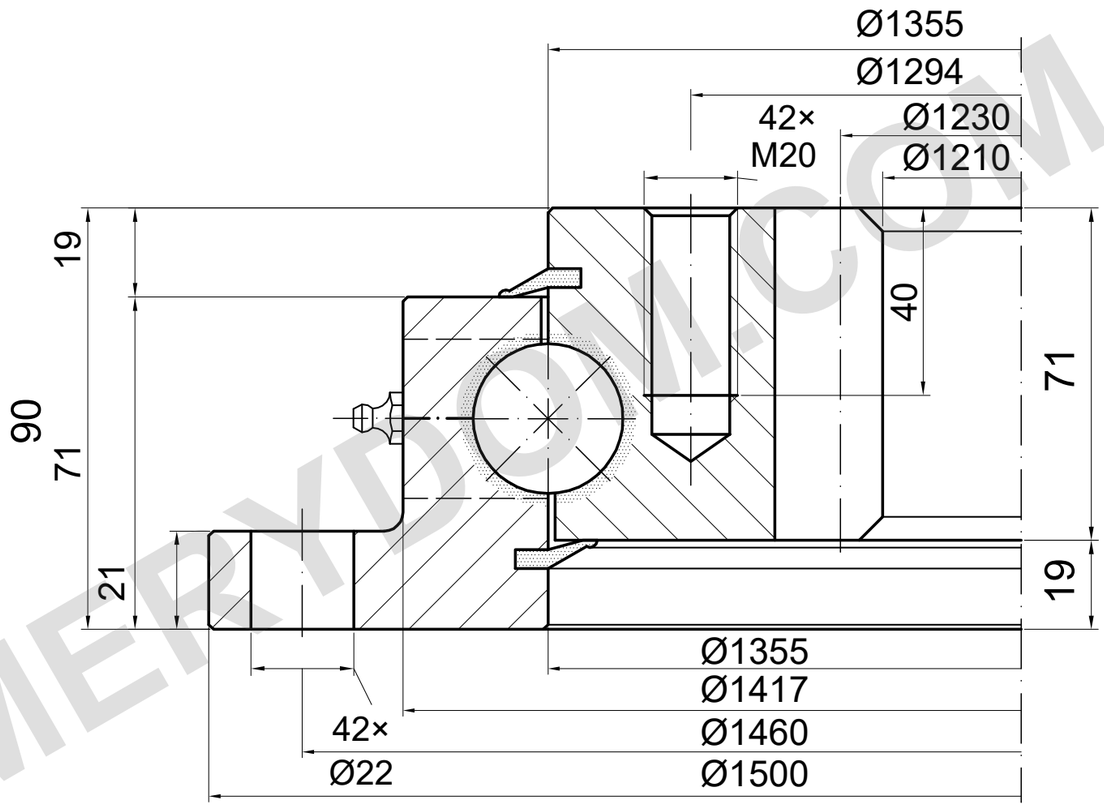

m=10 z=123 α=20°

CAPACIDAD DE CARGA

I.1500.32.00.C | Curva de carga 5

Curva de catálogo; se requiere plano detallado

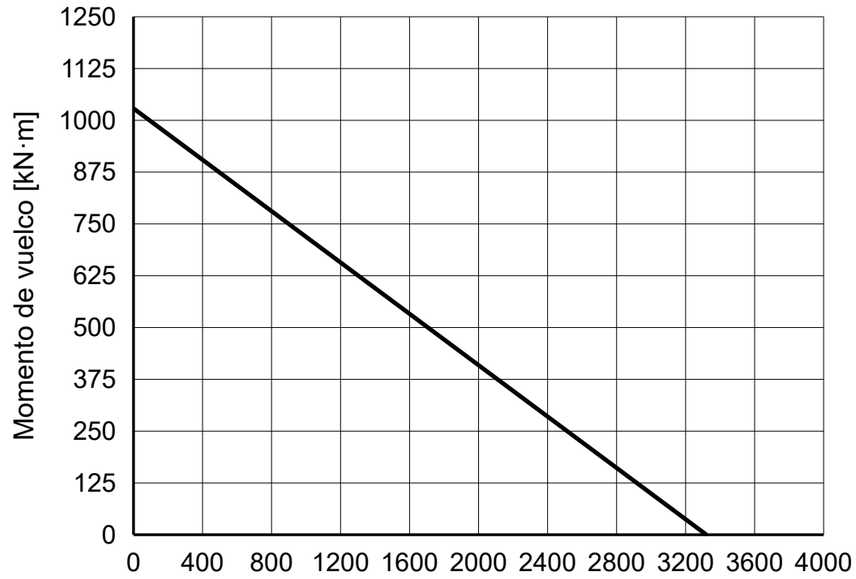

NOTAS DE REFERENCIA

Dimensiones en mm. Plano de referencia; no medir a escala.

Fuente: TGB ED.7 (2021); dimensiones pág. 24; curva de carga pág. 24, 5.

Confirmar cantidad y rosca de engrasadores y posición de orificios.

TGB I.1500.32.00.C — Página del producto | MERYDOM

MERYDOM
Corona de giro de bolas de una hilera
I.1500.32.00.C
REFERENCIA: TGB / I.32.C
REFERENCIA | NTS | mm | Hoja 1/1

MERYDOM.COM