SEÇÃO DO ROLAMENTO

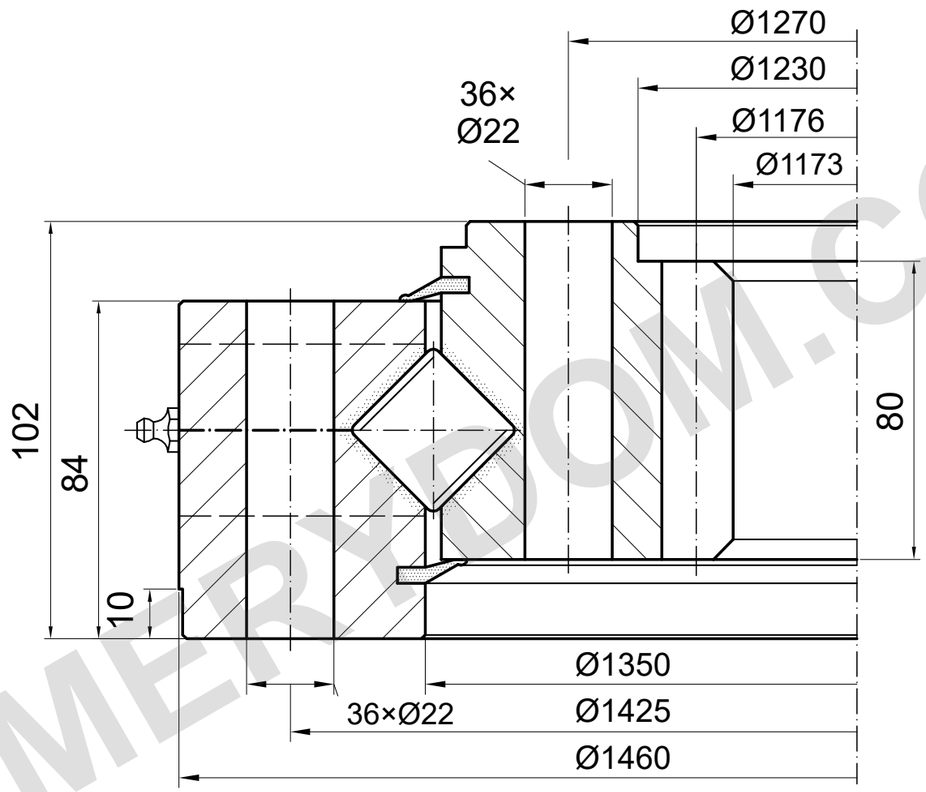

m=12 z=98 α=20°

CAPACIDADE DE CARGA

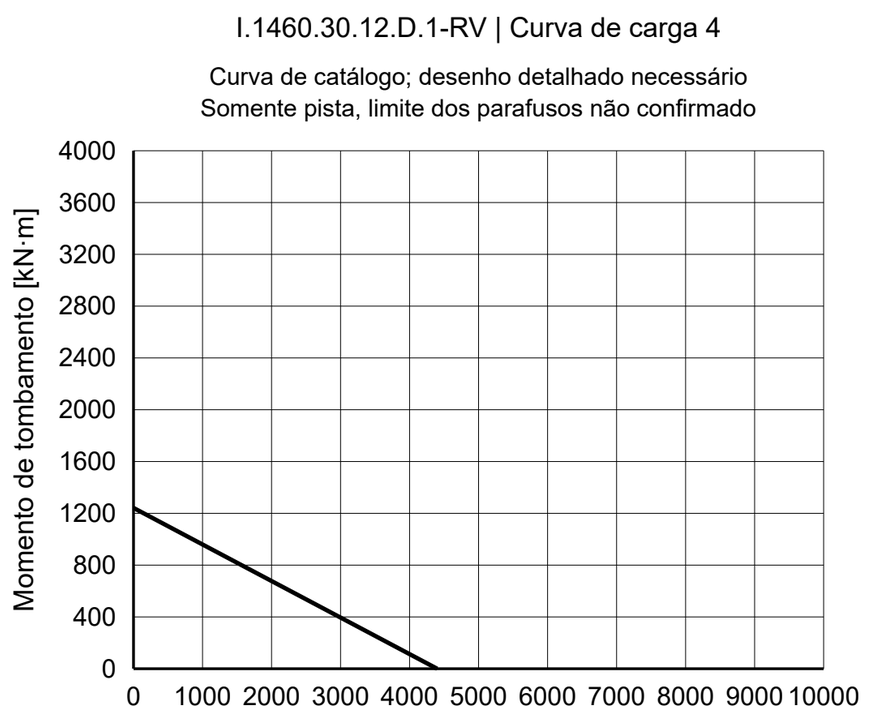

NOTAS DE REFERÊNCIA

Dimensões em mm. Desenho de referência; não medir em escala.

Fonte: TGB ED.7 (2021); dimensões p. 27; curva de carga p. 27, 4.

Confirmar posições de montagem e detalhes de lubrificação.

TGB I.1460.30.12.D.1-RV — Página do produto | MERYDOM

MERYDOM
Rolamento de giro de rolos cruzados
I.1460.30.12.D.1-RV
REFERÊNCIA: TGB / I.30-40-50.D-R
REFERÊNCIA | NTS | mm | Folha 1/1

MERYDOM.COM