SEZIONE DEL CUSCINETTO

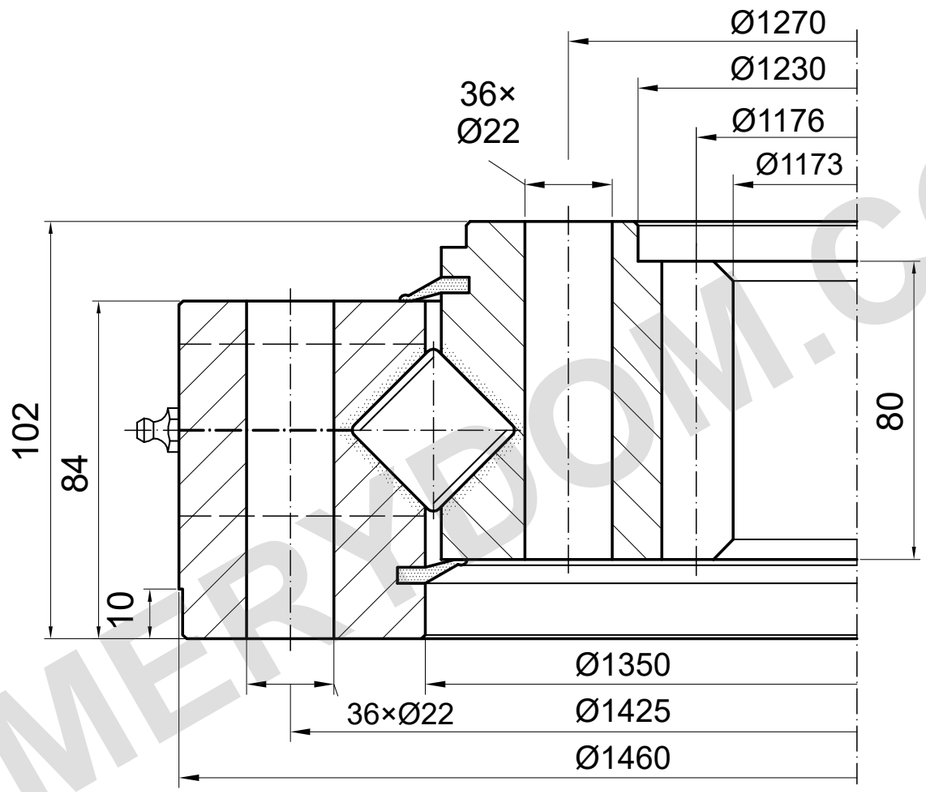

m=12 z=98 α=20°

CAPACITÀ DI CARICO

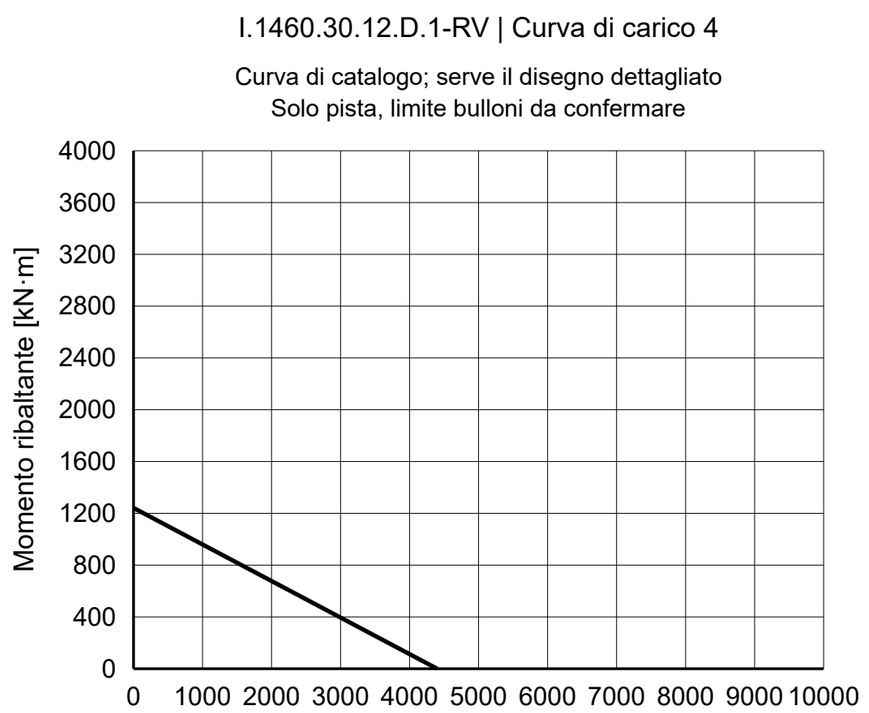

NOTE DI RIFERIMENTO

Dimensioni in mm. Disegno di riferimento; non misurare in scala.

Fonte: TGB ED.7 (2021); dimensioni p. 27; curva di carico p. 27, 4.

Confermare posizioni di montaggio e dettagli di lubrificazione.

TGB I.1460.30.12.D.1-RV — Pagina del prodotto | MERYDOM

MERYDOM
Ralla a rulli incrociati
I.1460.30.12.D.1-RV
RIFERIMENTO: TGB / I.30-40-50.D-R
RIFERIMENTO | NTS | mm | Foglio 1/1

MERYDOM.COM