RULMAN KESİTİ

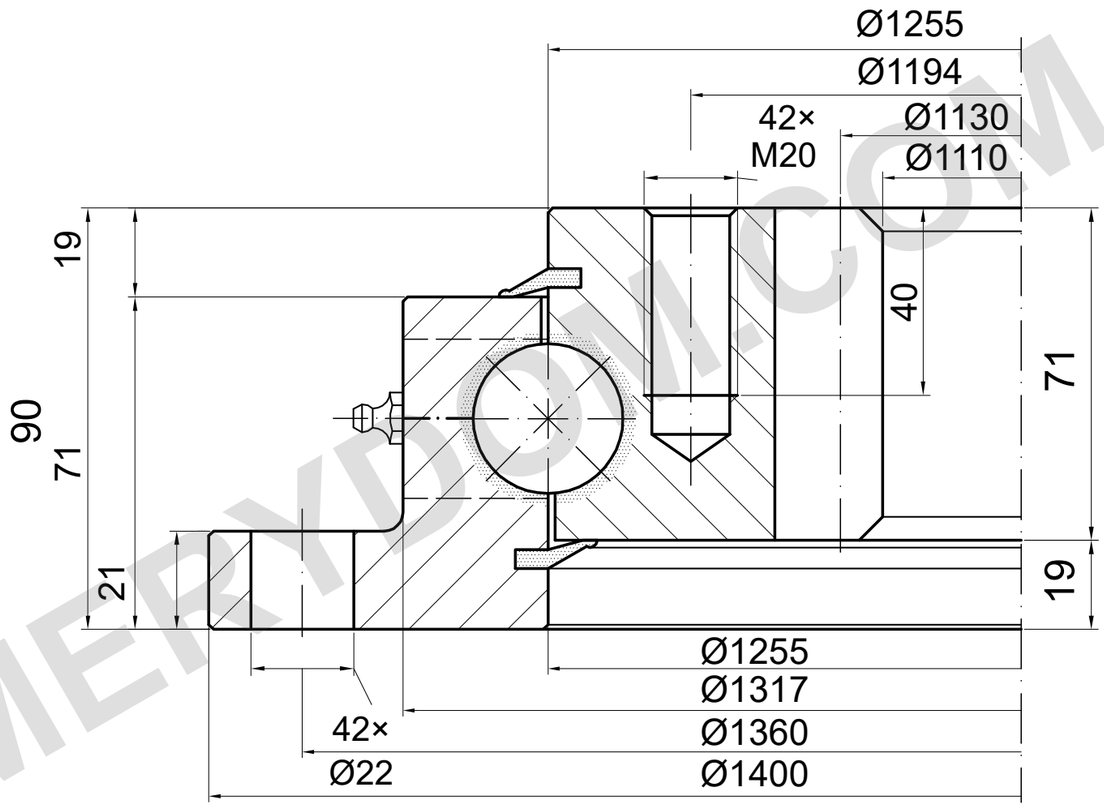

m=10 z=113 α=20°

YÜK KAPASİTESİ

I.1400.32.00.C | Yük eğrisi 4

Katalog eğrisi; ayrıntılı çizim gereklidir

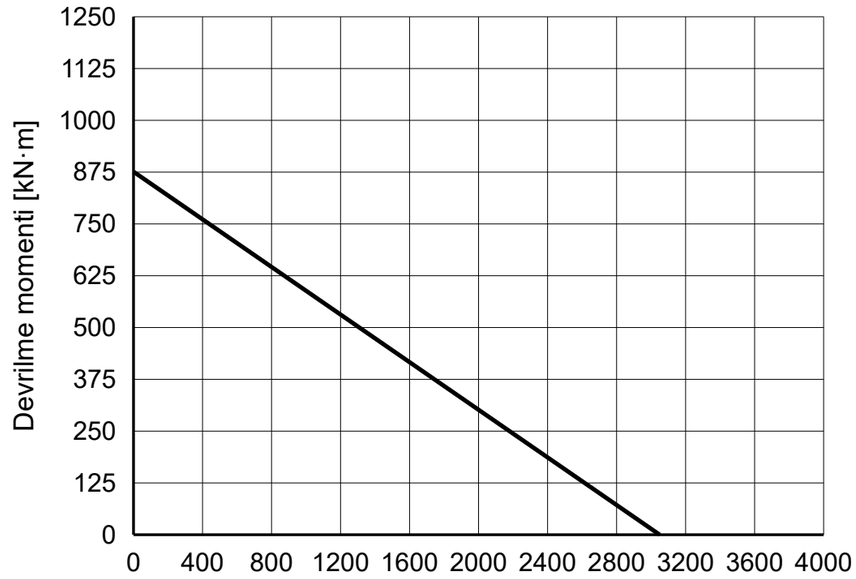

REFERANS NOTLARI

Ölçüler mm cinsindendir. Referans çizim; ölçekten ölçmeyin.

Kaynak: TGB ED.7 (2021); ölçüler s. 24; yük eğrisi s. 24, 4.

Gresörlük sayısı, dişi ve delik konumu doğrulanmalı.

TGB I.1400.32.00.C — Ürün sayfası | MERYDOM

MERYDOM
Tek sıralı bilyalı döner tabla rulmanı
I.1400.32.00.C
REFERANS: TGB / I.32.C
REFERANS | NTS | mm | Sayfa 1/1

MERYDOM.COM