SEZIONE DEL CUSCINETTO

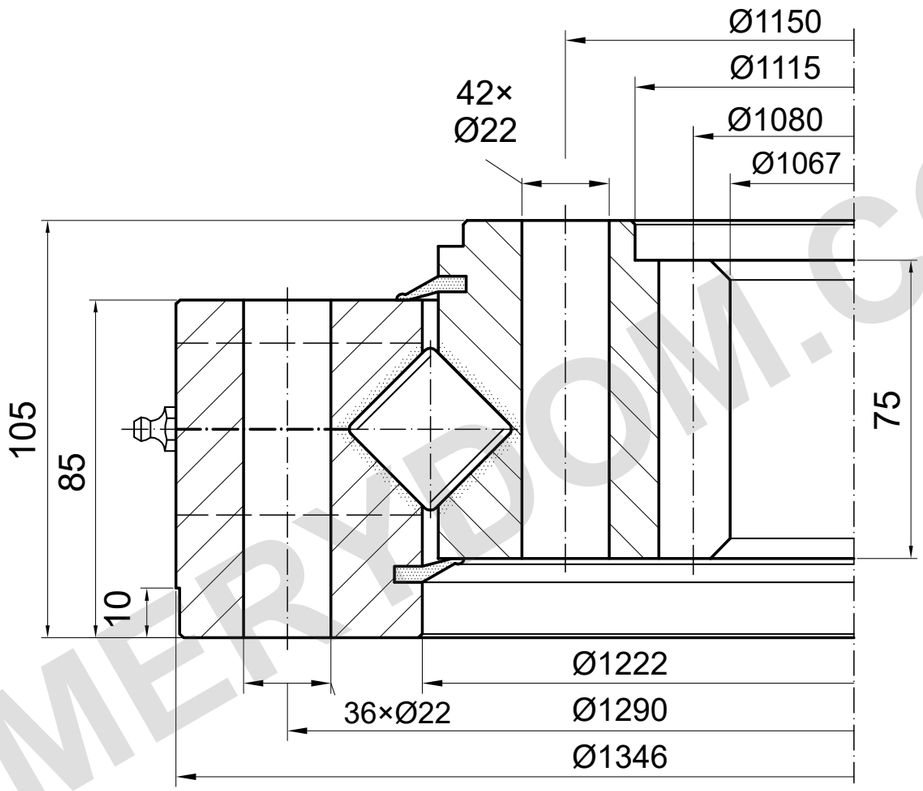

m=10 z=108 α=20°

CAPACITÀ DI CARICO

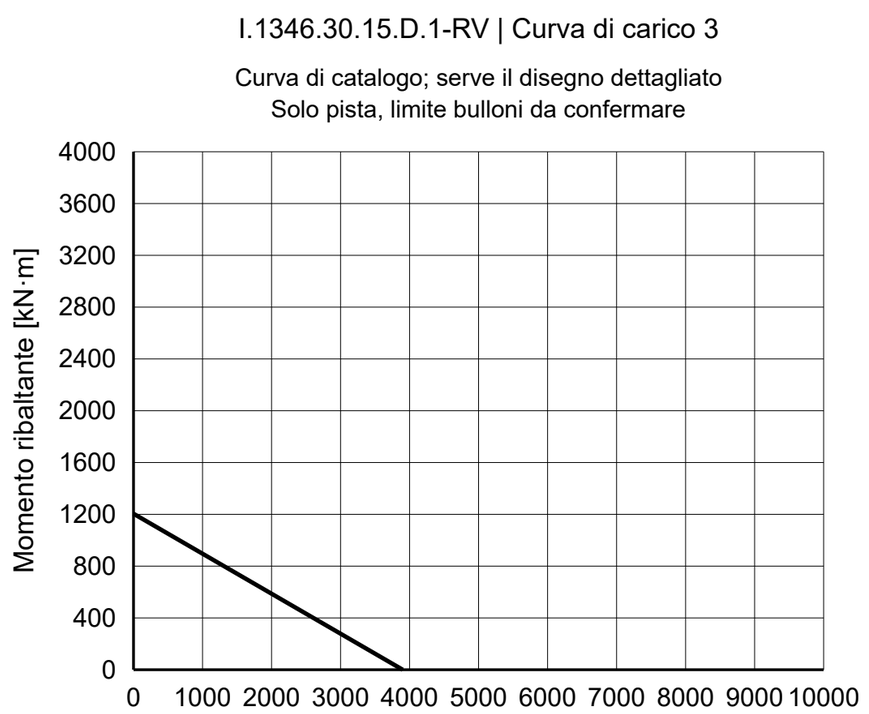

NOTE DI RIFERIMENTO

Dimensioni in mm. Disegno di riferimento; non misurare in scala.

Fonte: TGB ED.7 (2021); dimensioni p. 27; curva di carico p. 27, 3.

Confermare posizioni di montaggio e dettagli di lubrificazione.

TGB I.1346.30.15.D.1-RV — Pagina del prodotto | MERYDOM

MERYDOM
Ralla a rulli incrociati
I.1346.30.15.D.1-RV
RIFERIMENTO: TGB / I.30-40-50.D-R
RIFERIMENTO | NTS | mm | Foglio 1/1

MERYDOM.COM