LAGERSCHNITT

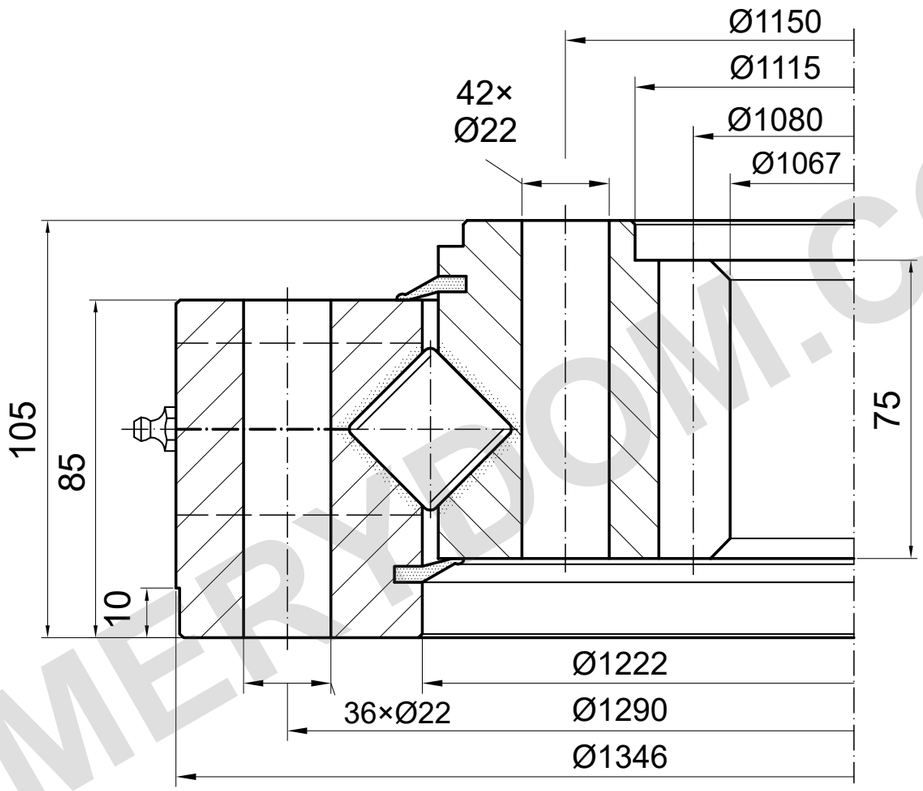

m=10 z=108 α=20°

TRAGFÄHIGKEIT

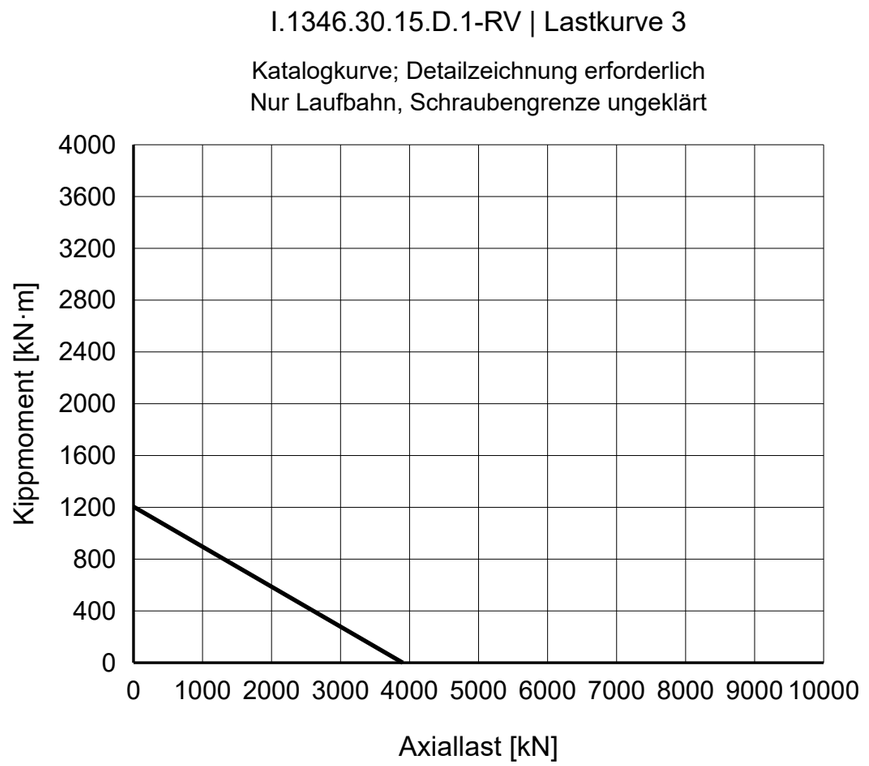

REFERENZHINWEISE

Maße in mm. Referenzzeichnung; nicht maßstäblich messen.

Quelle: TGB ED.7 (2021); Maße S. 27; Lastdiagramm S. 27, 3.

Einbaupositionen und Schmierung sind zu bestätigen.

TGB I.1346.30.15.D.1-RV — Produktseite | MERYDOM

MERYDOM
Kreuzrollen-Drehverbindung
I.1346.30.15.D.1-RV
REFERENZ: TGB / I.30-40-50.D-R
REFERENZ | NTS | mm | Blatt 1/1

MERYDOM.COM