SECCIÓN DEL RODAMIENTO

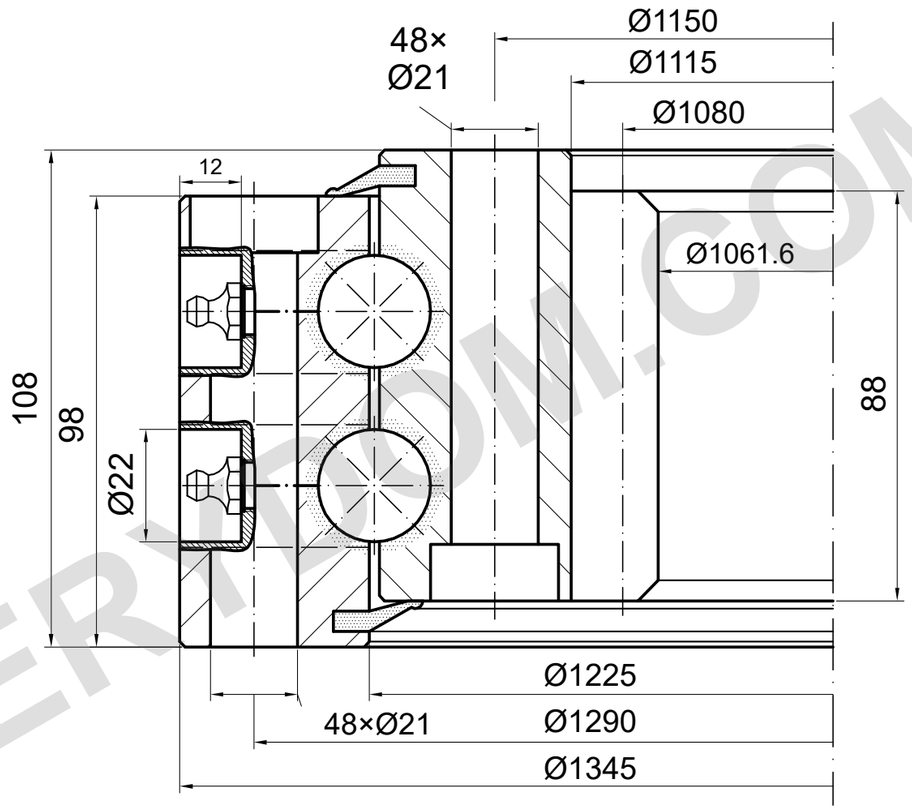

m=10 z=108 α=20°

CAPACIDAD DE CARGA

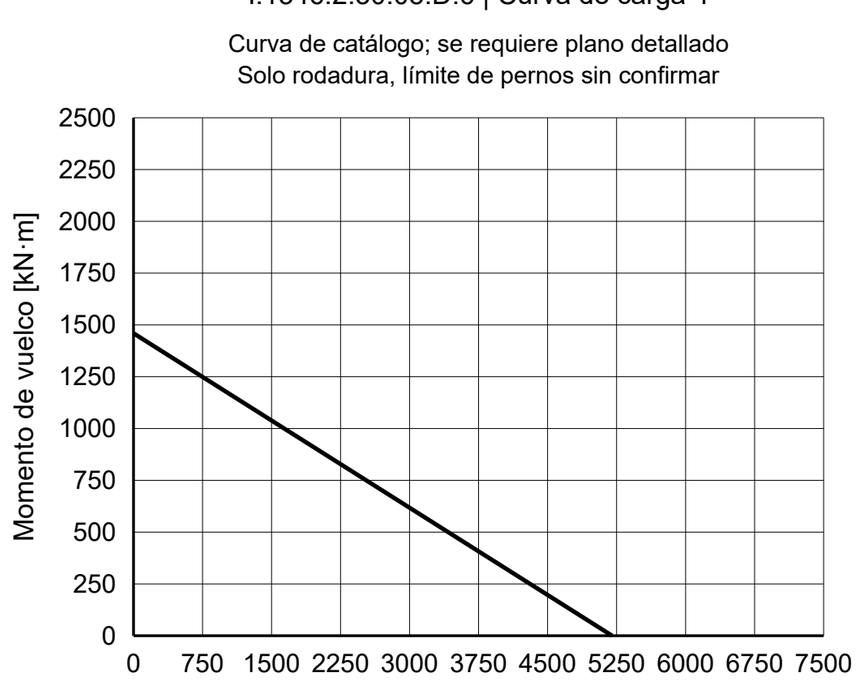

NOTAS DE REFERENCIA

Dimensiones en mm. Plano de referencia; no medir a escala.

Fuente: TGB ED.7 (2021); dimensiones pág. 26; curva de carga pág. 26, 4.

Confirmar posiciones de montaje y detalles de lubricación.

TGB I.1346.2.30.05.D.6 — Página del producto | MERYDOM

MERYDOM
Corona de giro de bolas de doble hilera
I.1346.2.30.05.D.6
REFERENCIA: TGB / I.2.22-25-30.D
REFERENCIA | NTS | mm | Hoja 1/1

MERYDOM.COM