РАЗРЕЗ ПОДШИПНИКА

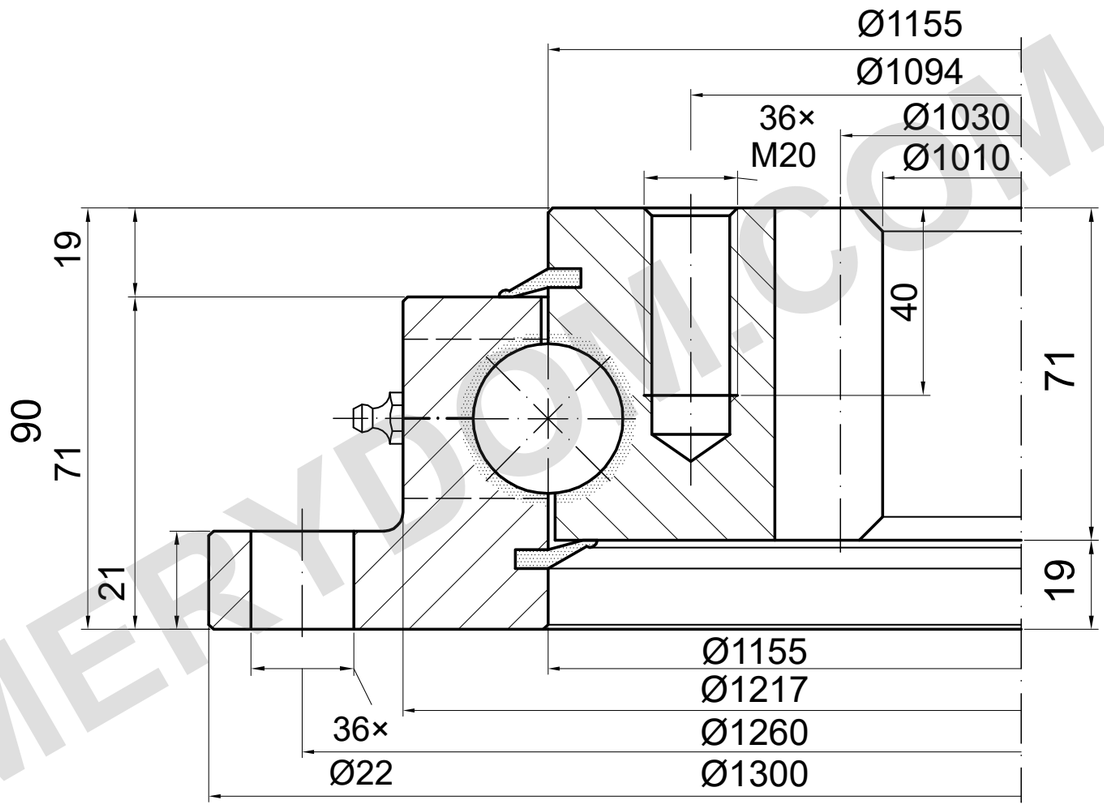

m=10 z=103 α=20°

НЕСУЩАЯ СПОСОБНОСТЬ

I.1300.32.00.C | Кривая нагрузки 3

Кривая каталога; нужен подробный чертёж

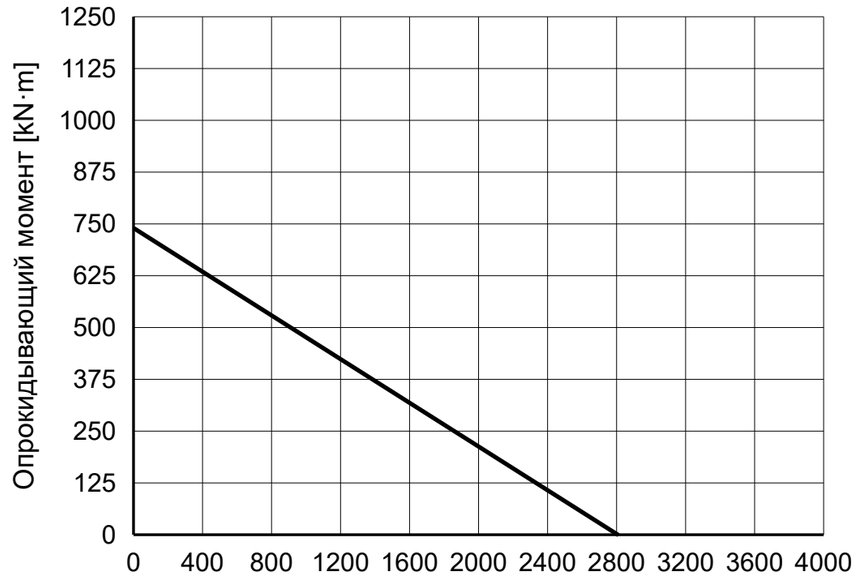

ПРИМЕЧАНИЯ

Размеры в mm. Справочный чертёж; не измерять по масштабу.

Источник: TGB ED.7 (2021); размеры на с. 24; график нагрузки на с. 24, 3.

Число и резьбу пресс-масленок и положение отверстий подтвердить.

TGB I.1300.32.00.C — Страница изделия | MERYDOM

MERYDOM
Однорядное шариковое опорно-поворотное устройство
I.1300.32.00.C
ИСТОЧНИК: TGB / I.32.C
СПРАВОЧНО | NTS | mm | Лист 1/1

MERYDOM.COM