LAGERSCHNITT

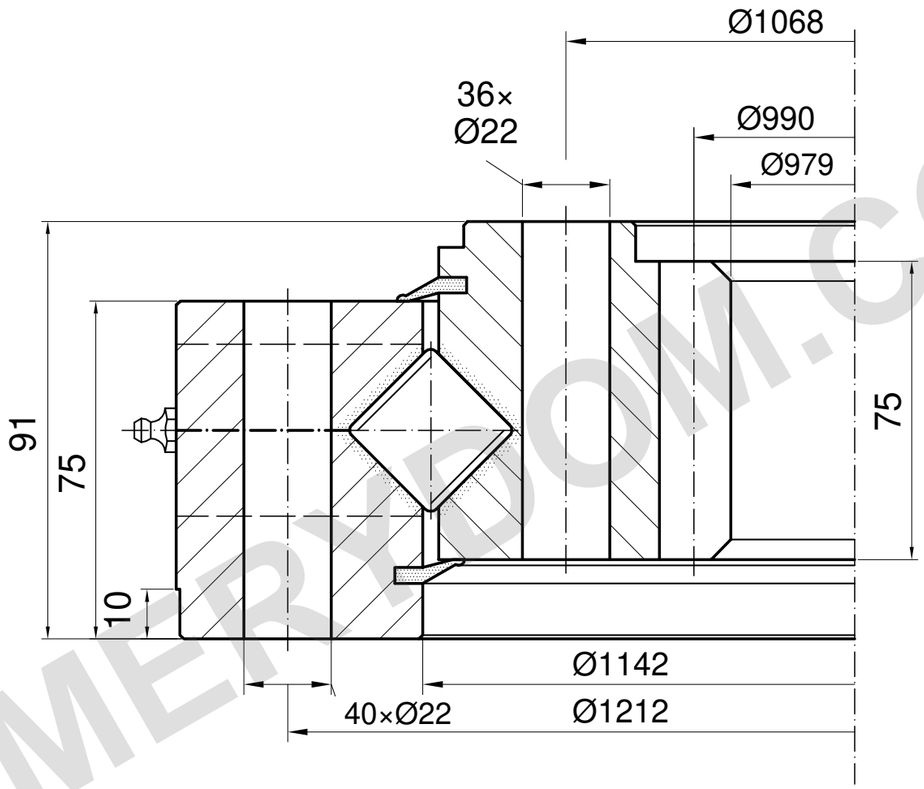

m=10 z=99 α=20°

TRAGFÄHIGKEIT

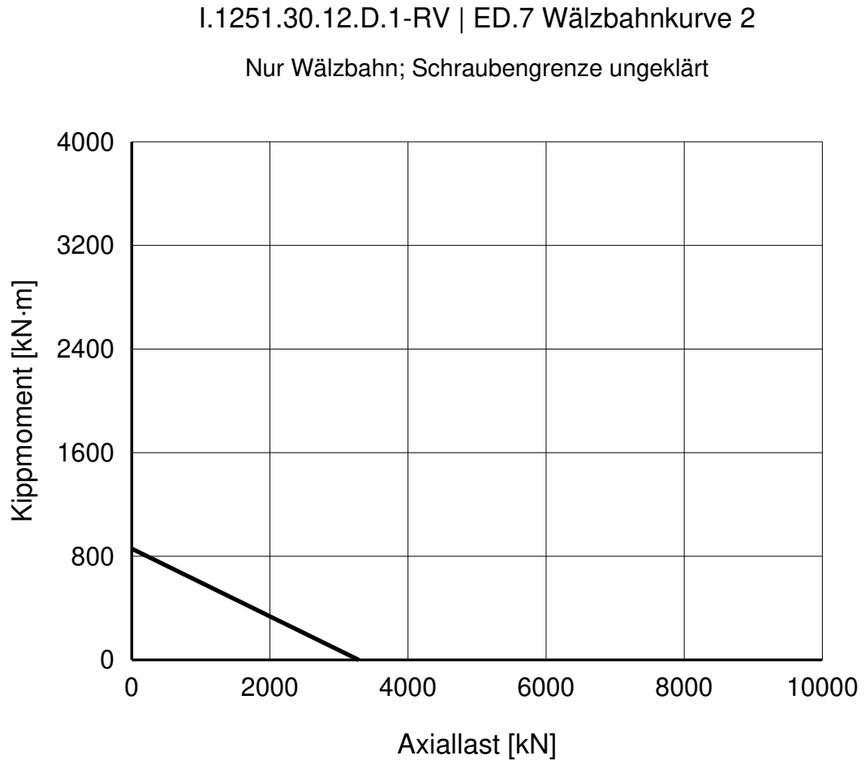

REFERENZHINWEISE

Maße in mm. Referenzzeichnung; nicht maßstäblich messen.

Quelle: TGB ED.7 (2021); Maße S. 27; Lastdiagramm S. 27, 2.

Außendurchmesser je Ausgabe verschieden; ED.7 ohne Schultermaß; Auftrag prüfen.

TGB I.1251.30.12.D.1-RV — Produktseite | MERYDOM

Referenz nach TGB-Katalog ED.7. Maßgeblich für tatsächliche Abmessungen und Befestigungsbohrungen ist die Auftragszeichnung.

MERYDOM
Kreuzrollen-Drehverbindung
I.1251.30.12.D.1-RV
REFERENZ: TGB / I.30-40-50.D-R
REFERENZ | NTS | mm | Blatt 1/1

MERYDOM.COM