LAGERSCHNITT

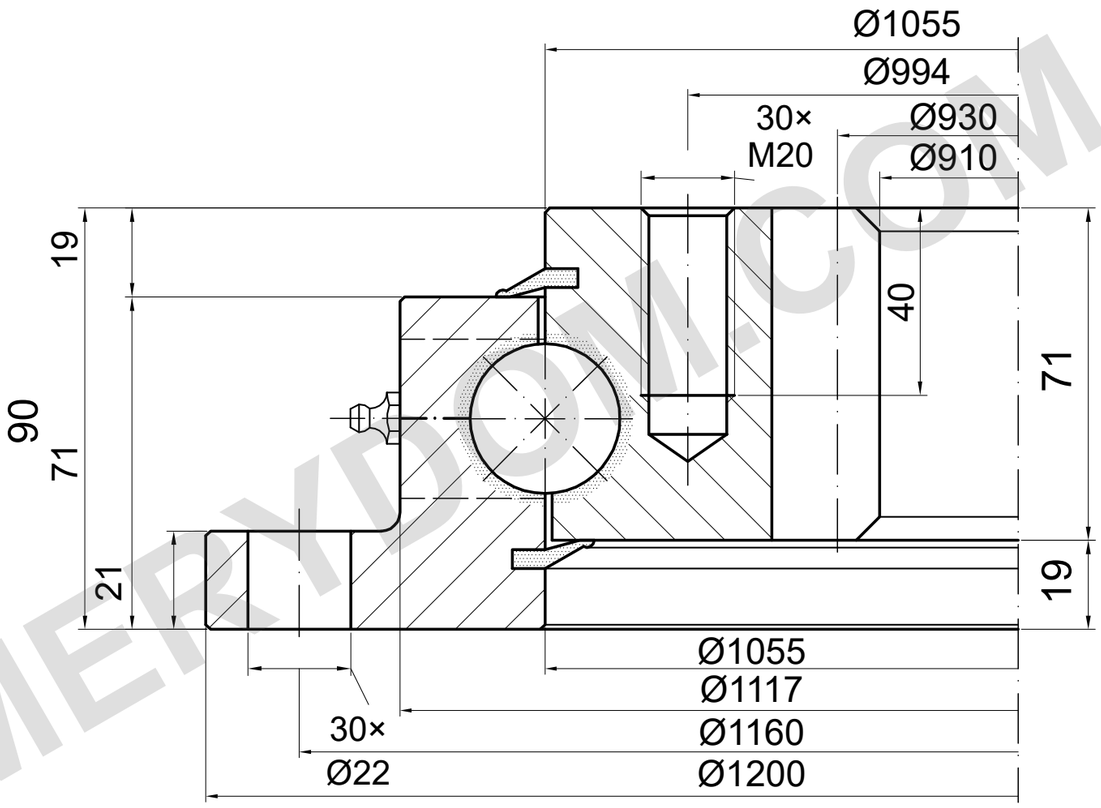

m=10 z=93 α=20°

TRAGFÄHIGKEIT

I.1200.32.00.C | Lastkurve 2

Katalogkurve; Detailzeichnung erforderlich

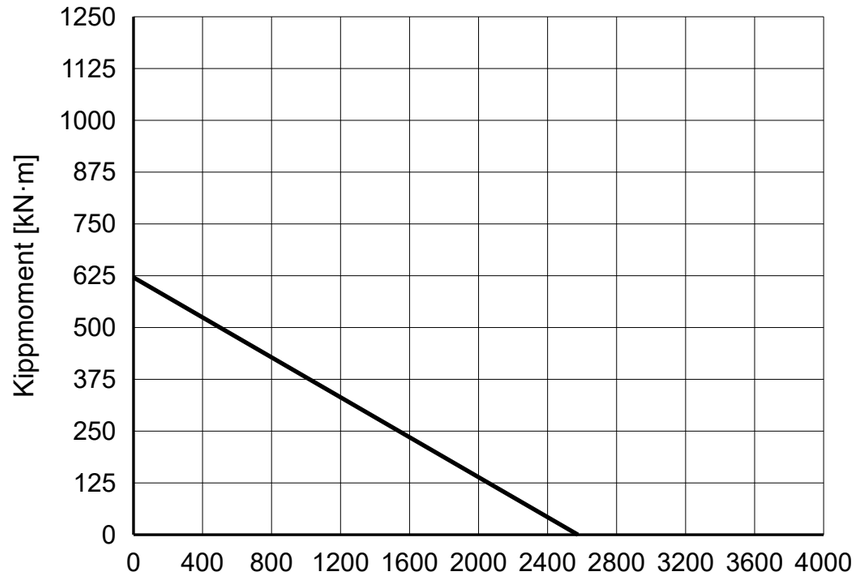

REFERENZHINWEISE

Maße in mm. Referenzzeichnung; nicht maßstäblich messen.

Quelle: TGB ED.7 (2021); Maße S. 24; Lastdiagramm S. 24, 2.

Anzahl und Gewinde der Schmiernippel sowie Bohrungsposition bestätigen.

TGB I.1200.32.00.C — Produktseite | MERYDOM

MERYDOM
Einreihige Kugeldrehverbindung
I.1200.32.00.C
REFERENZ: TGB / I.32.C
REFERENZ | NTS | mm | Blatt 1/1

MERYDOM.COM