РАЗРЕЗ ПОДШИПНИКА

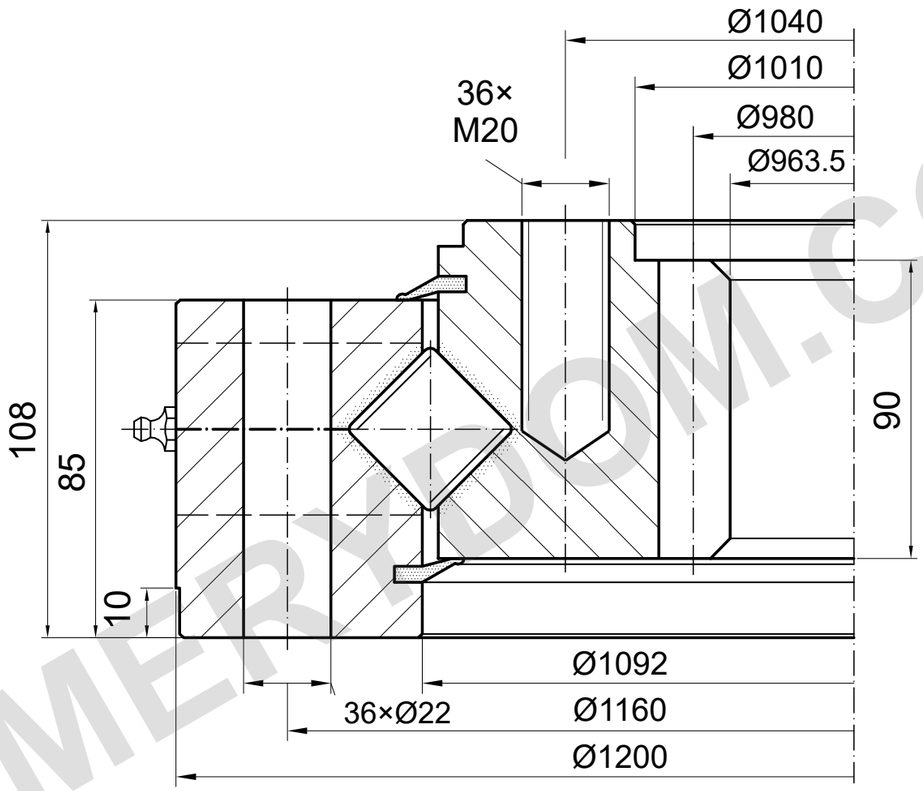

m=10 z=98 α=20°

НЕСУЩАЯ СПОСОБНОСТЬ

I.1200.30.15.D.3-RV | Кривая нагрузки 1

Только дорожка качения; предел болтов не подтверждён

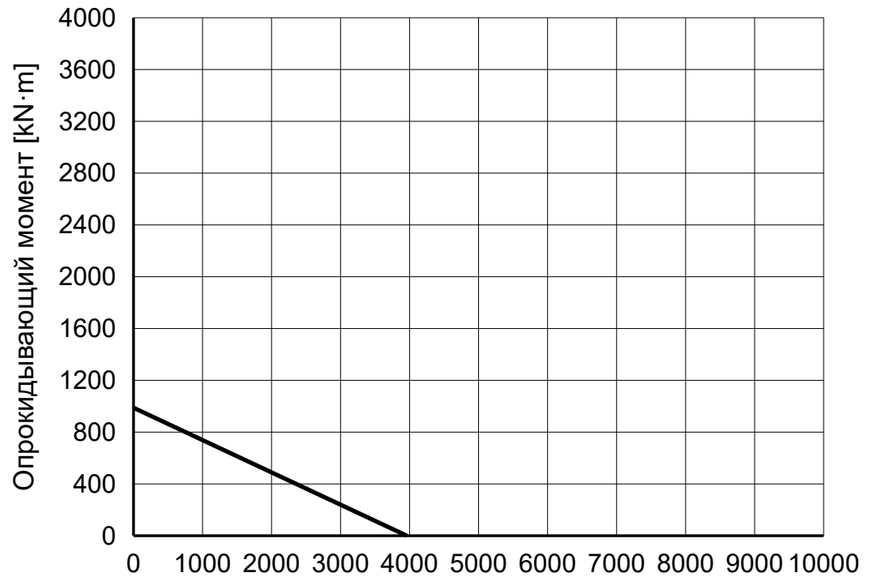

ПРИМЕЧАНИЯ

Размеры в mm. Справочный чертёж; не измерять по масштабу.

Источник: TGB ED.7 (2021); размеры на с. 27; график нагрузки на с. 27, 1.

Внутреннее глухое отверстие условно; вход, глубины, расположение и смазку подтвердить.

TGB I.1200.30.15.D.3-RV — Страница изделия | MERYDOM

MERYDOM
Перекрёстно-роликовое опорно-поворотное устройство
I.1200.30.15.D.3-RV
ИСТОЧНИК: TGB / I.30-40-50.D-R
СПРАВОЧНО | NTS | mm | Лист 1/1

MERYDOM.COM