SEÇÃO DO ROLAMENTO

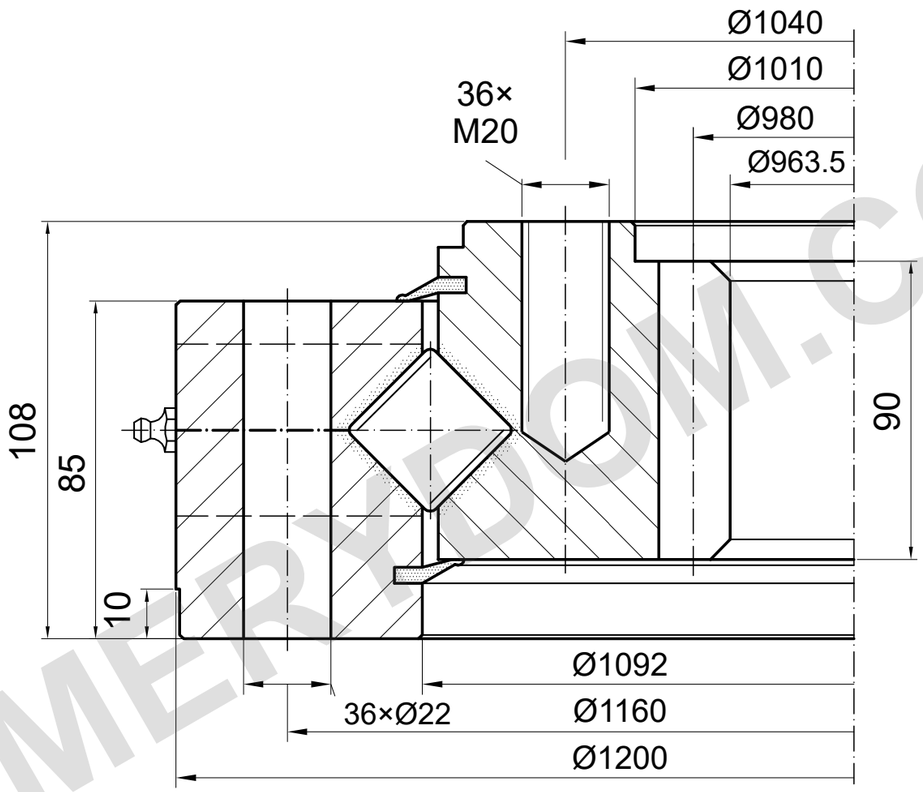

m=10 z=98 α=20°

CAPACIDADE DE CARGA

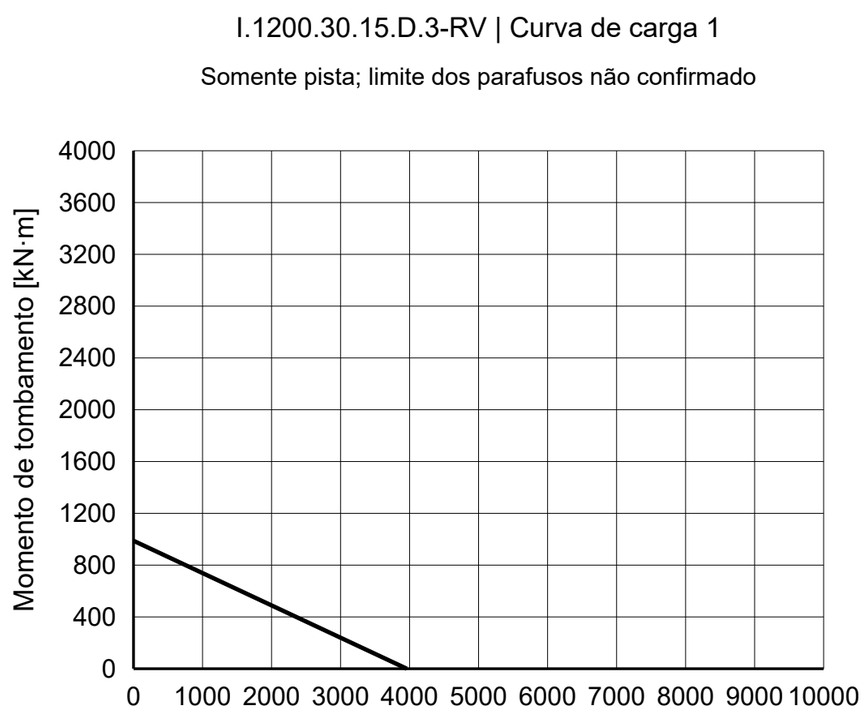

NOTAS DE REFERÊNCIA

Dimensões em mm. Desenho de referência; não medir em escala.

Fonte: TGB ED.7 (2021); dimensões p. 27; curva de carga p. 27, 1.

Furo cego interno esquemático; entrada, profundidades, posições e lubrificação não confirmadas.

TGB I.1200.30.15.D.3-RV — Página do produto | MERYDOM

MERYDOM
Rolamento de giro de rolos cruzados
I.1200.30.15.D.3-RV
REFERÊNCIA: TGB / I.30-40-50.D-R
REFERÊNCIA | NTS | mm | Folha 1/1

MERYDOM.COM