## SEZIONE DEL CUSCINETTO

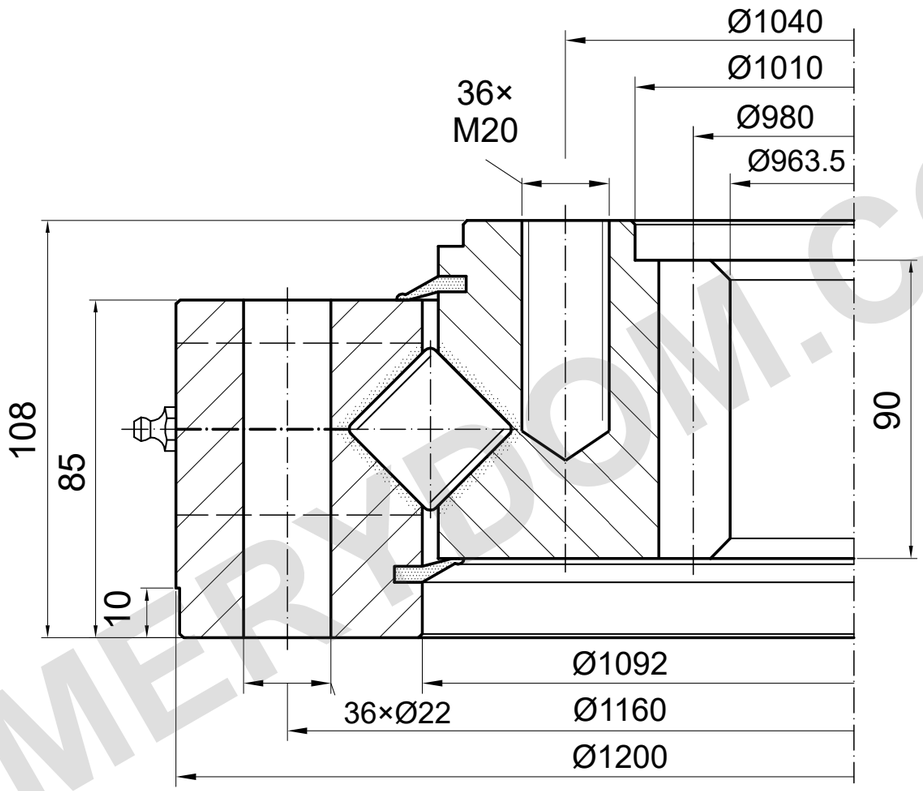


m=10 z=98 α=20°

## CAPACITÀ DI CARICO

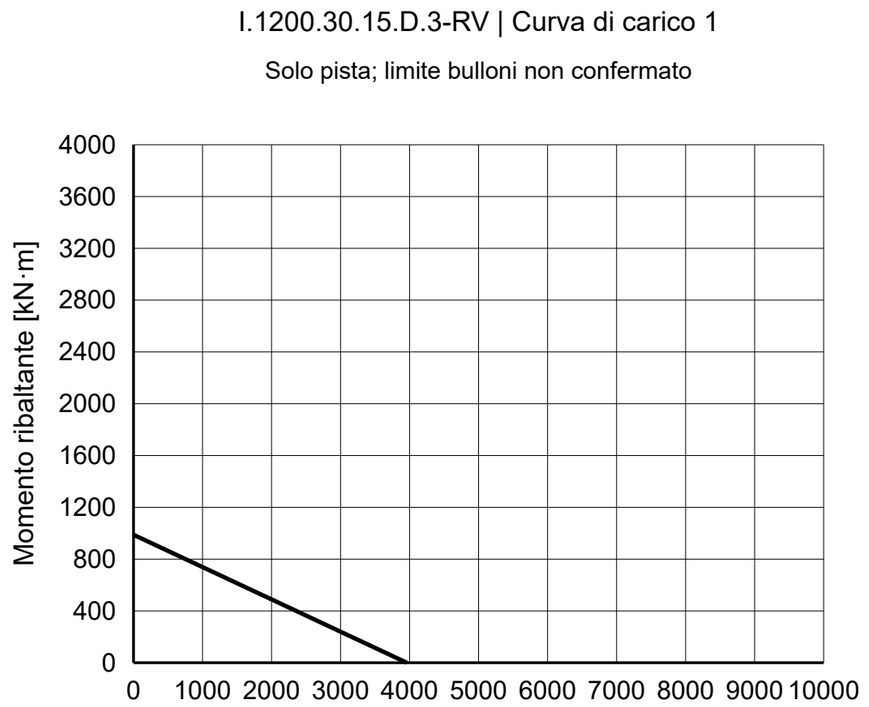


### NOTE DI RIFERIMENTO

Dimensioni in mm. Disegno di riferimento; non misurare in scala.

Fonte: TGB ED.7 (2021); dimensioni p. 27; curva di carico p. 27, 1.

Foro cieco interno schematico; apertura, profondità, posizioni e lubrificazione da confermare.

TGB I.1200.30.15.D.3-RV — Pagina del prodotto | MERYDOM

| |
|---|
| **MERYDOM** |
| Ralla a rulli incrociati |
| **I.1200.30.15.D.3-RV** |
| RIFERIMENTO: TGB / I.30-40-50.D-R |
| RIFERIMENTO \| NTS \| mm \| Foglio 1/1 |

MERYDOM.COM