## SEZIONE DEL CUSCINETTO

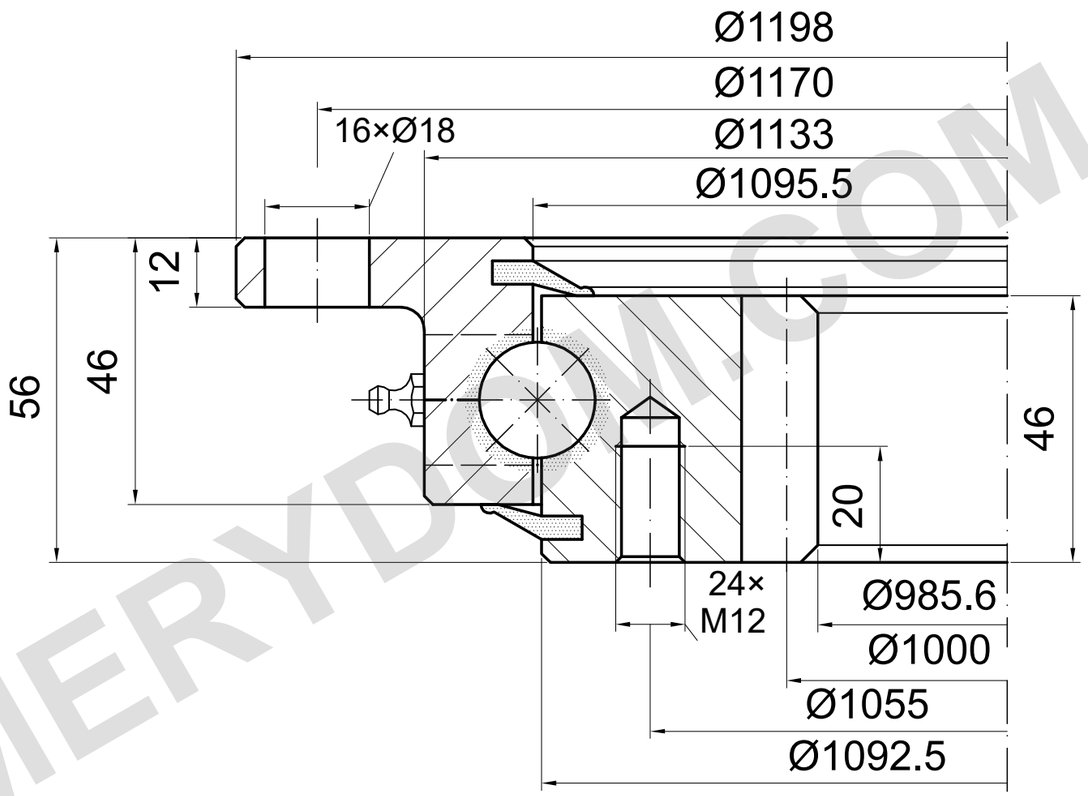


m=8 z=125 α=20°

## CAPACITÀ DI CARICO

I.1200.20.00.C | Curva di carico 7

Curva di catalogo; serve il disegno dettagliato

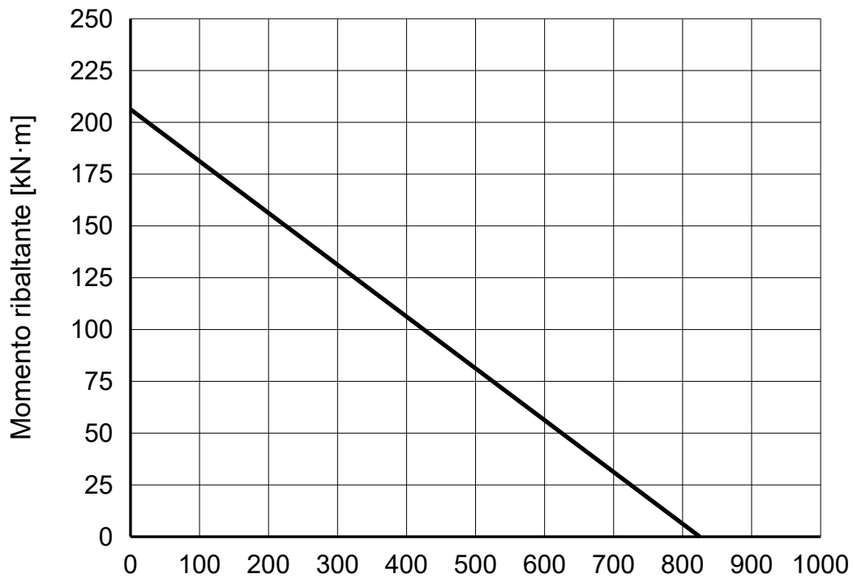


### NOTE DI RIFERIMENTO

Dimensioni in mm. Disegno di riferimento; non misurare in scala.

Fonte: TGB ED.7 (2021); dimensioni p. 24; curva di carico p. 24, 7.

4 × M8×1 ingrassatori; confermare posizioni e profondità filetto.

TGB I.1200.20.00.C — Pagina del prodotto | MERYDOM

| |
|---|
| **MERYDOM** |
| Ralla a sfere a una fila |
| **I.1200.20.00.C** |
| RIFERIMENTO: TGB / I.20.C |
| RIFERIMENTO \| NTS \| mm \| Foglio 1/1 |

MERYDOM.COM