SEZIONE DEL CUSCINETTO

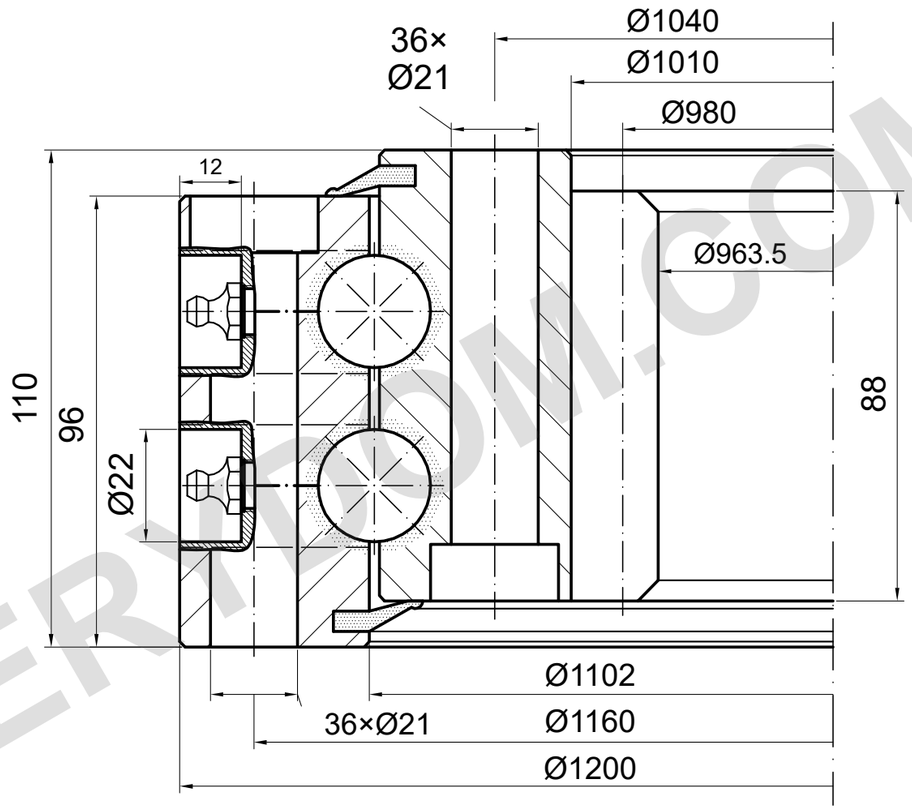

m=10 z=98 α=20°

CAPACITÀ DI CARICO

I.1200.2.25.00.D.6 | Curva di carico 3

Curva di catalogo; serve il disegno dettagliato
Solo pista, limite bulloni da confermare

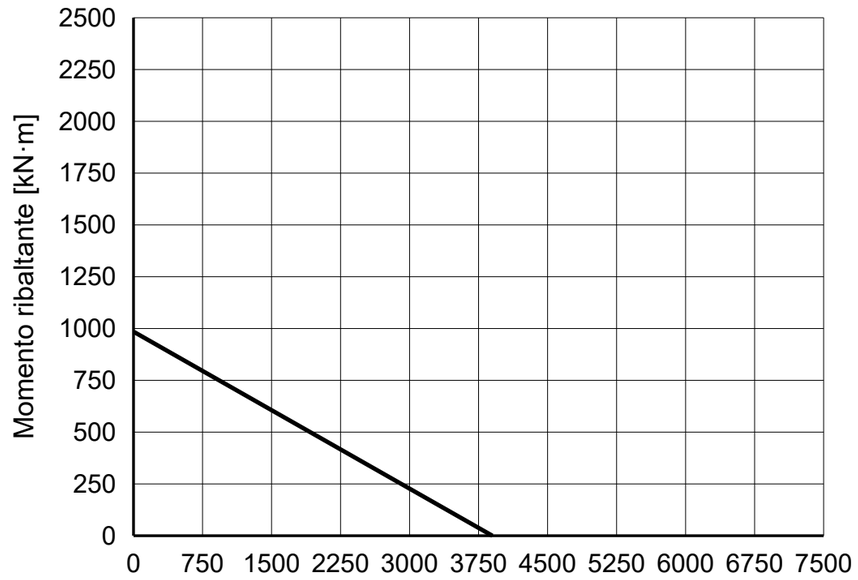

NOTE DI RIFERIMENTO

Dimensioni in mm. Disegno di riferimento; non misurare in scala.

Fonte: TGB ED.7 (2021); dimensioni p. 26; curva di carico p. 26, 3.

Confermare posizioni di montaggio e dettagli di lubrificazione.

TGB I.1200.2.25.00.D.6 — Pagina del prodotto | MERYDOM

MERYDOM
Ralla a sfere a doppia corona
I.1200.2.25.00.D.6
RIFERIMENTO: TGB / I.2.22-25-30.D
RIFERIMENTO | NTS | mm | Foglio 1/1

MERYDOM.COM