РАЗРЕЗ ПОДШИПНИКА

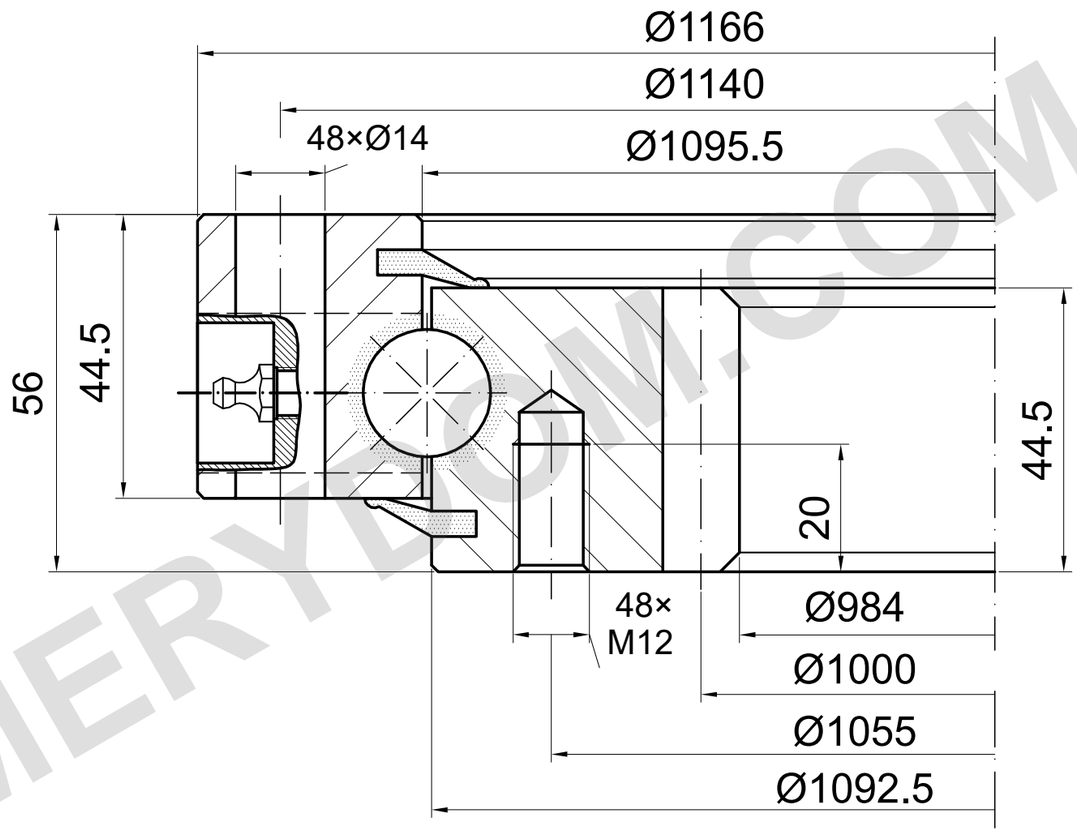

m=8 z=125 α=20°

НЕСУЩАЯ СПОСОБНОСТЬ

I.1166.20.00.B | Кривая нагрузки 7

Кривая каталога; нужен подробный чертёж

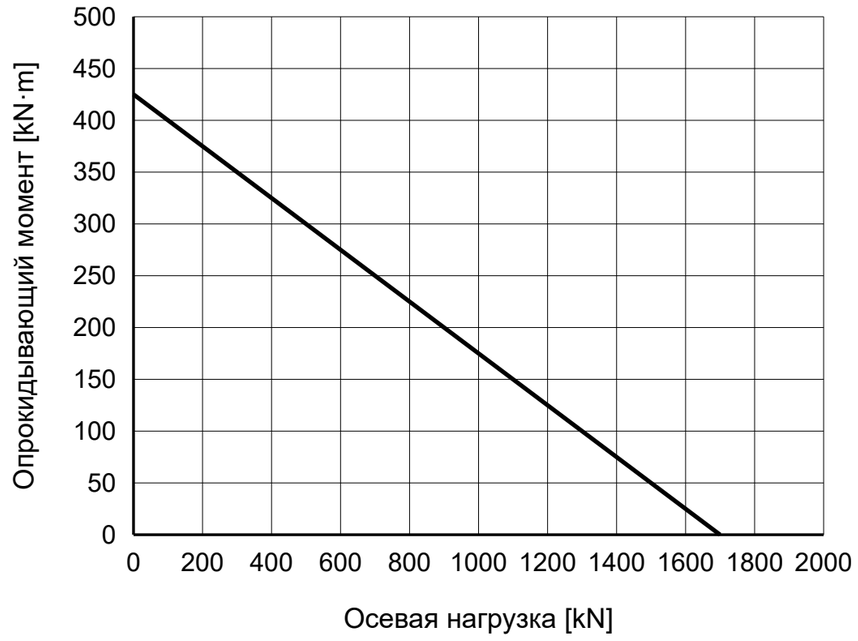

ПРИМЕЧАНИЯ

Размеры в mm. Справочный чертёж; не измерять по масштабу.

Источник: TGB ED.7 (2021); размеры на с. 23; график нагрузки на с. 23, 7.

4 × M8×1 смазки; положение отверстий и глубину резьбы подтвердить.

TGB I.1166.20.00.B — Страница изделия | MERYDOM

MERYDOM
Однорядное шариковое опорно-поворотное устройство
I.1166.20.00.B
ИСТОЧНИК: TGB / I.20.B
СПРАВОЧНО | NTS | mm | Лист 1/1

MERYDOM.COM