LAGERSCHNITT

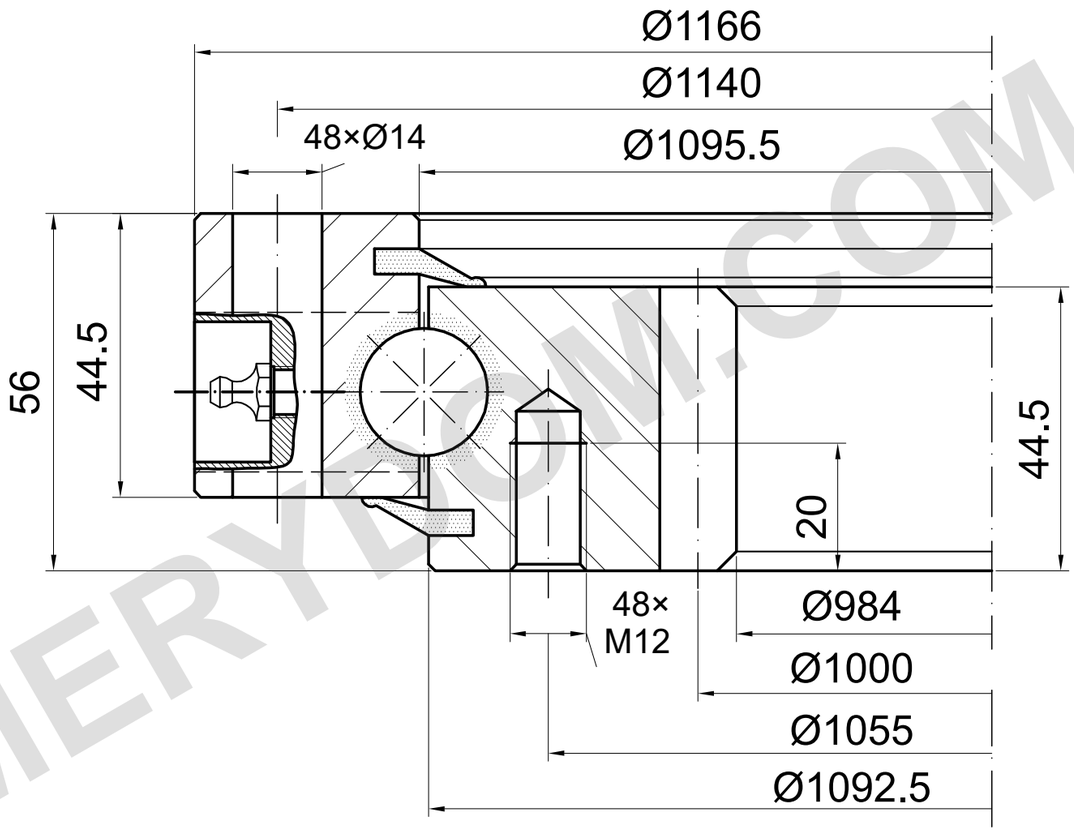

m=8 z=125 α=20°

TRAGFÄHIGKEIT

I.1166.20.00.B | Lastkurve 7

Katalogkurve; Detailzeichnung erforderlich

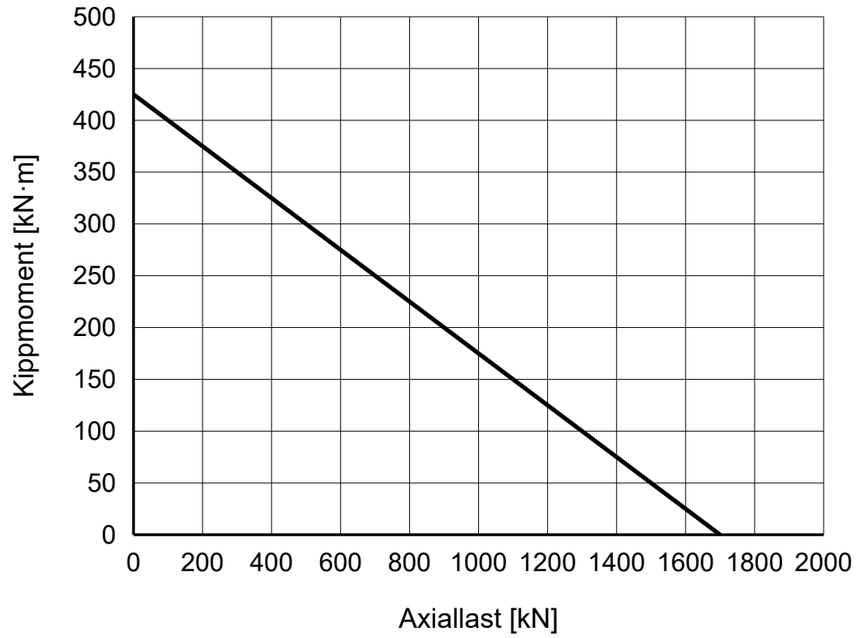

REFERENZHINWEISE

Maße in mm. Referenzzeichnung; nicht maßstäblich messen.

Quelle: TGB ED.7 (2021); Maße S. 23; Lastdiagramm S. 23, 7.

4 × M8×1 Schmiernippel; Bohrungsposition und Gewindetiefe bestätigen.

TGB I.1166.20.00.B — Produktseite | MERYDOM

MERYDOM
Einreihige Kugeldrehverbindung
I.1166.20.00.B
REFERENZ: TGB / I.20.B
REFERENZ | NTS | mm | Blatt 1/1

MERYDOM.COM