РАЗРЕЗ ПОДШИПНИКА

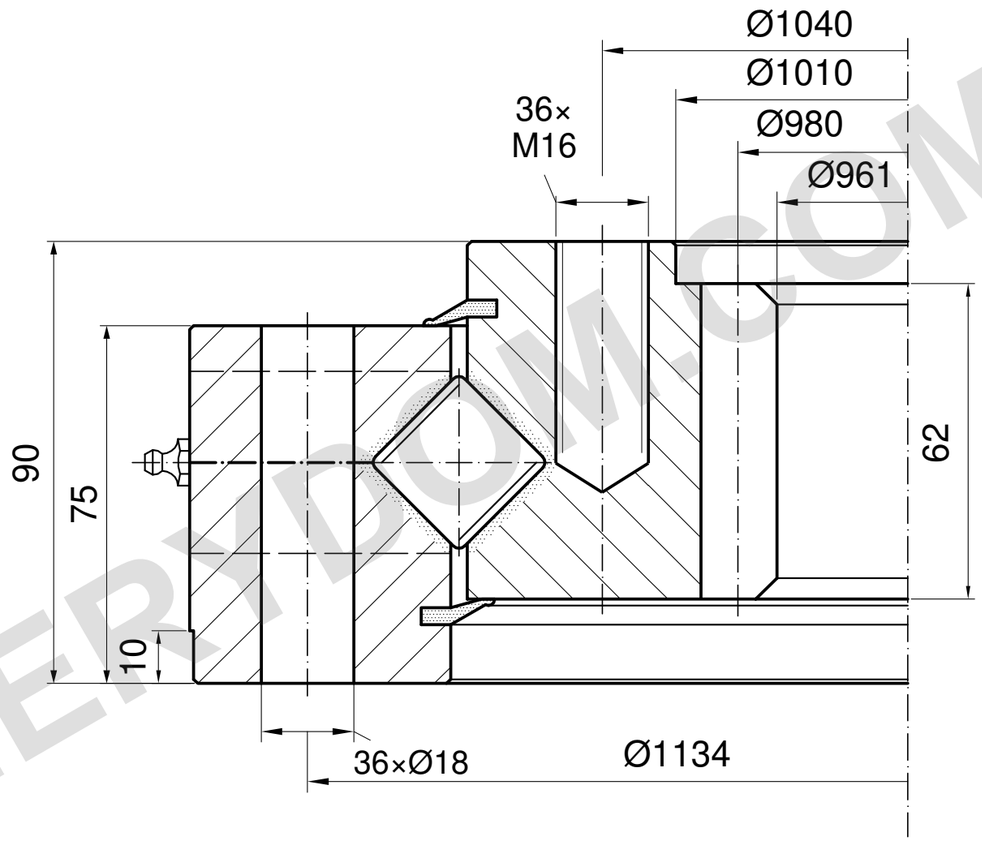

m=10 z=98 α=20°

НЕСУЩАЯ СПОСОБНОСТЬ

I.1165.25.12.D.3-RV | ED.7 Кривая дорожки 7

Только дорожка; предел болтов неизвестен

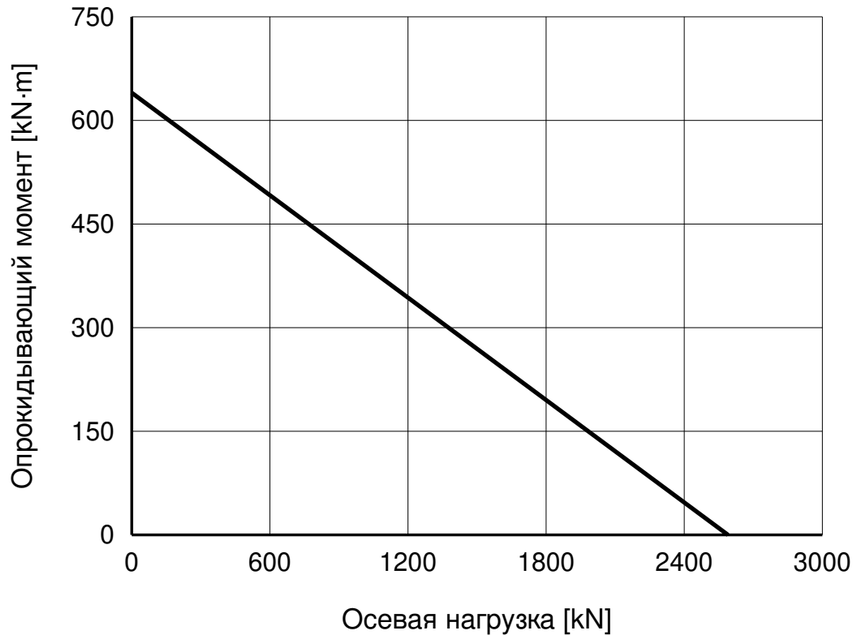

ПРИМЕЧАНИЯ

Размеры в mm. Справочный чертёж; не измерять по масштабу.

Источник: TGB ED.7 (2021); размеры на с. 27; график нагрузки на с. 27, 7.

Диаметры различаются по изданиям; вход и глубины внутреннего отверстия неизвестны.

TGB I.1165.25.12.D.3-RV — Страница изделия | MERYDOM

Справочные данные по каталогу TGB ED.7. Фактические размеры и крепёжные отверстия уточняются по чертежу заказа.

MERYDOM

Перекрёстно-роликовое опорно-поворотное устройство

I.1165.25.12.D.3-RV

ИСТОЧНИК: TGB / I.20-25.D-R

СПРАВОЧНО | NTS | mm | Лист 1/1

MERYDOM.COM