SEZIONE DEL CUSCINETTO

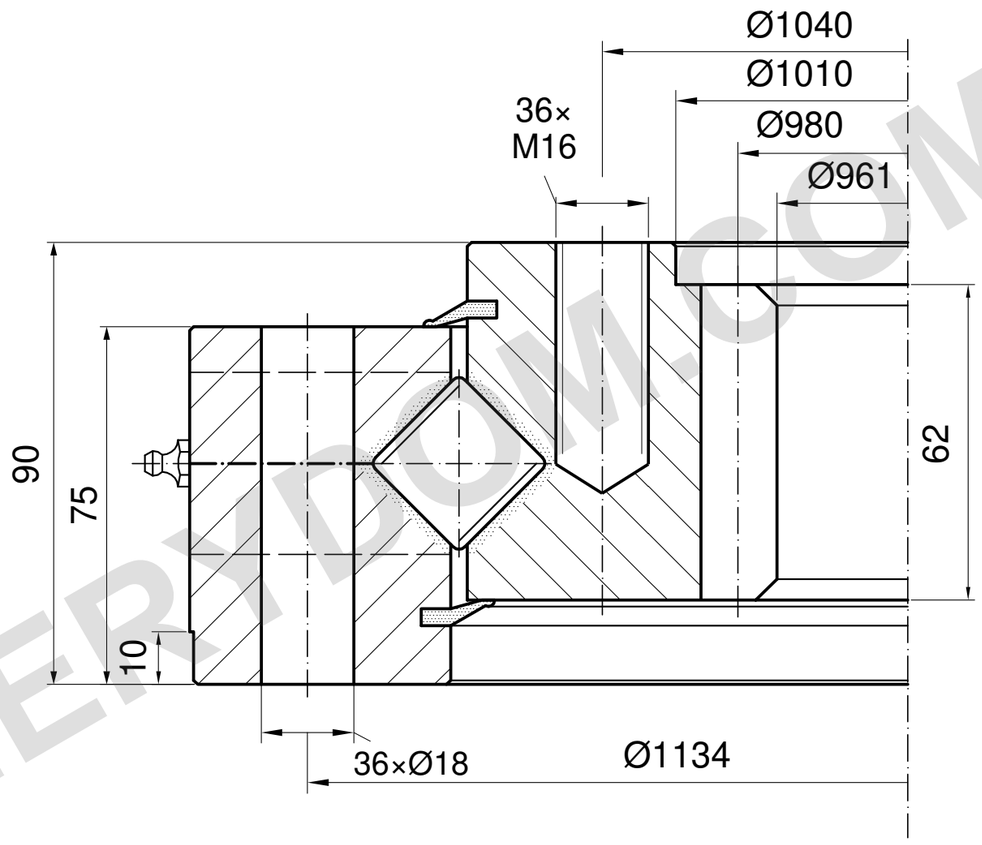

m=10 z=98 α=20°

CAPACITÀ DI CARICO

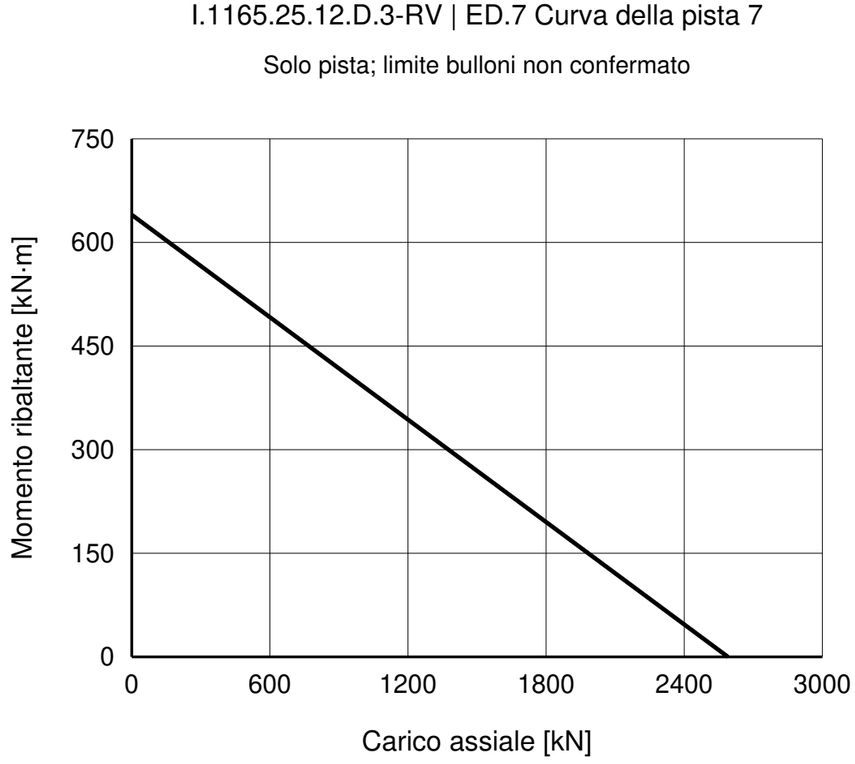

NOTE DI RIFERIMENTO

Dimensioni in mm. Disegno di riferimento; non misurare in scala.

Fonte: TGB ED.7 (2021); dimensioni p. 27; curva di carico p. 27, 7.

Diametri diversi per edizione; apertura e profondità interne ignote; schema.

TGB I.1165.25.12.D.3-RV — Pagina del prodotto | MERYDOM

Riferimento al catalogo TGB ED.7. Le dimensioni effettive e i fori di montaggio vanno confermati sul disegno d’ordine.

MERYDOM
Ralla a rulli incrociati
I.1165.25.12.D.3-RV
RIFERIMENTO: TGB / I.20-25.D-R
RIFERIMENTO | NTS | mm | Foglio 1/1

MERYDOM.COM