LAGERSCHNITT

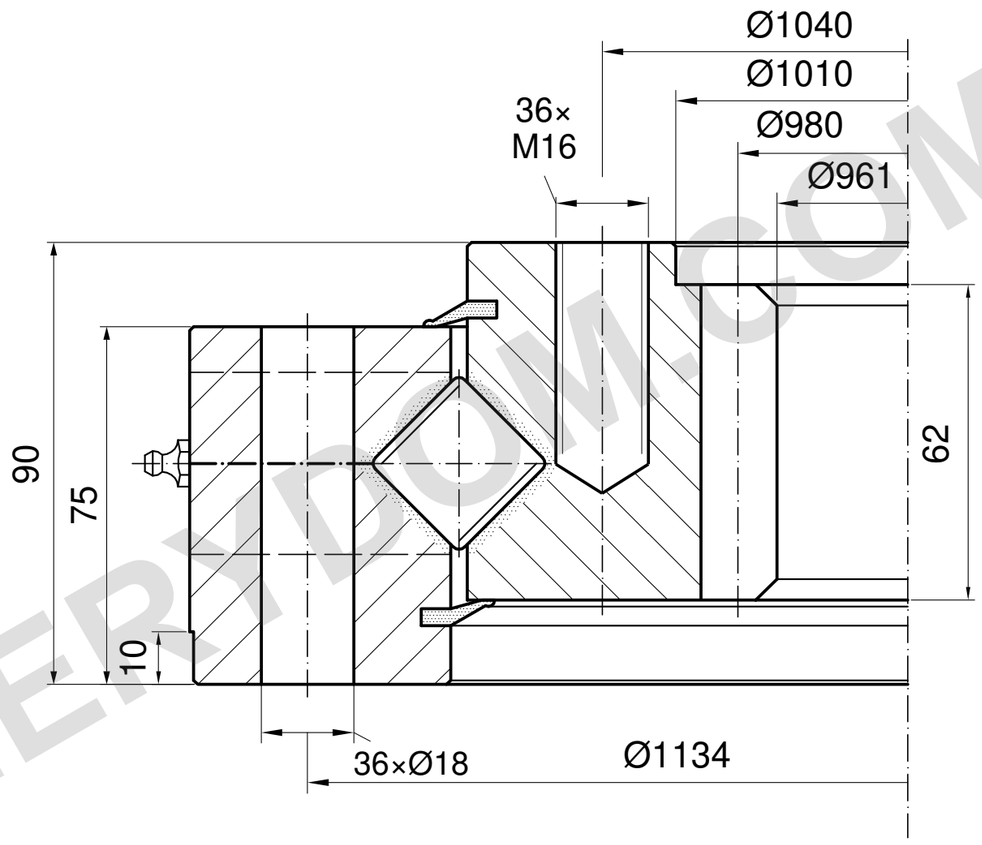

m=10 z=98 α=20°

TRAGFÄHIGKEIT

I.1165.25.12.D.3-RV | ED.7 Wälzbahnkurve 7

Nur Wälzbahn; Schraubengrenze ungeklärt

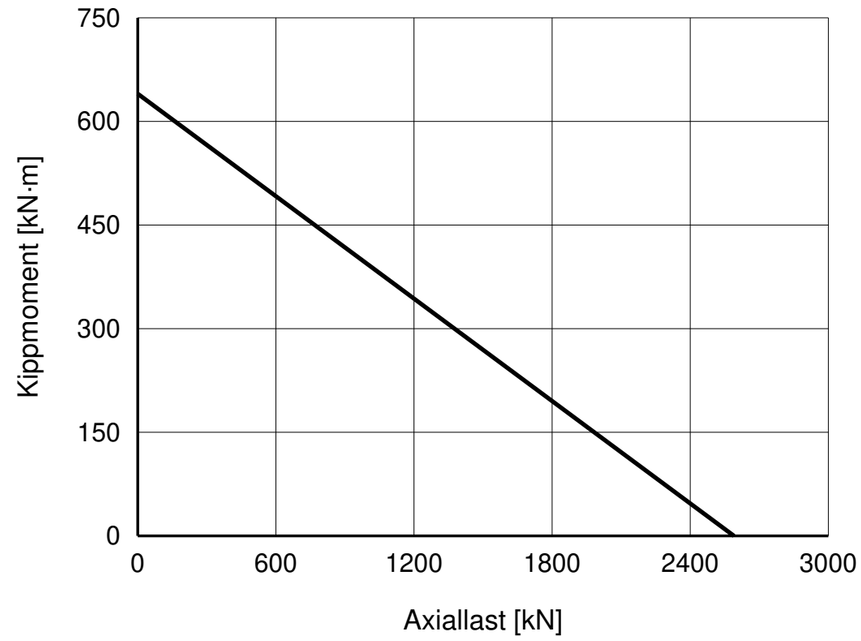

REFERENZHINWEISE

Maße in mm. Referenzzeichnung; nicht maßstäblich messen.

Quelle: TGB ED.7 (2021); Maße S. 27; Lastdiagramm S. 27, 7.

Durchmesser je Ausgabe verschieden; Innenöffnung und Tiefen ungeklärt; schematisch.

TGB I.1165.25.12.D.3-RV — Produktseite | MERYDOM

Referenz nach TGB-Katalog ED.7. Maßgeblich für tatsächliche Abmessungen und Befestigungsbohrungen ist die Auftragszeichnung.

MERYDOM
Kreuzrollen-Drehverbindung
I.1165.25.12.D.3-RV
REFERENZ: TGB / I.20-25.D-R
REFERENZ | NTS | mm | Blatt 1/1

MERYDOM.COM