РАЗРЕЗ ПОДШИПНИКА

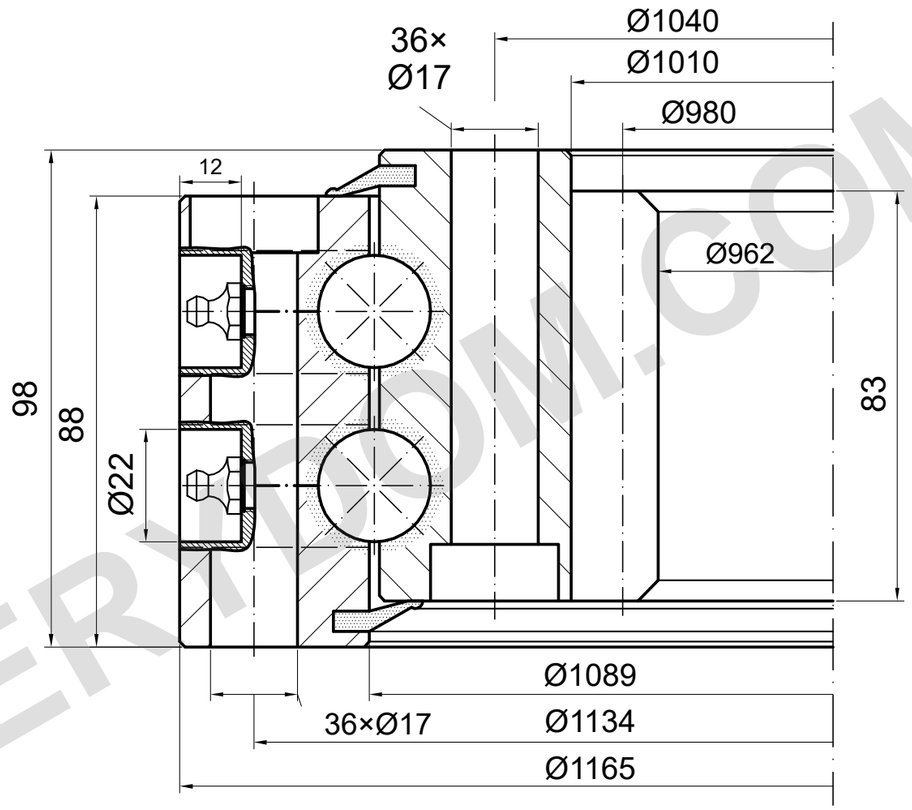

m=10 z=98 α=20°

НЕСУЩАЯ СПОСОБНОСТЬ



ПРИМЕЧАНИЯ

Размеры в mm. Справочный чертёж; не измерять по масштабу.

Источник: TGB ED.7 (2021); размеры на с. 26; график нагрузки на с. 26, 2.

Положение монтажных отверстий и смазку подтвердить.

TGB I.1165.2.22.00.D.6 — Страница изделия | MERYDOM

MERYDOM
Двухрядное шариковое опорно-поворотное устройство
I.1165.2.22.00.D.6
ИСТОЧНИК: TGB / I.2.22-25-30.D
СПРАВОЧНО | NTS | mm | Лист 1/1

MERYDOM.COM