RULMAN KESİTİ

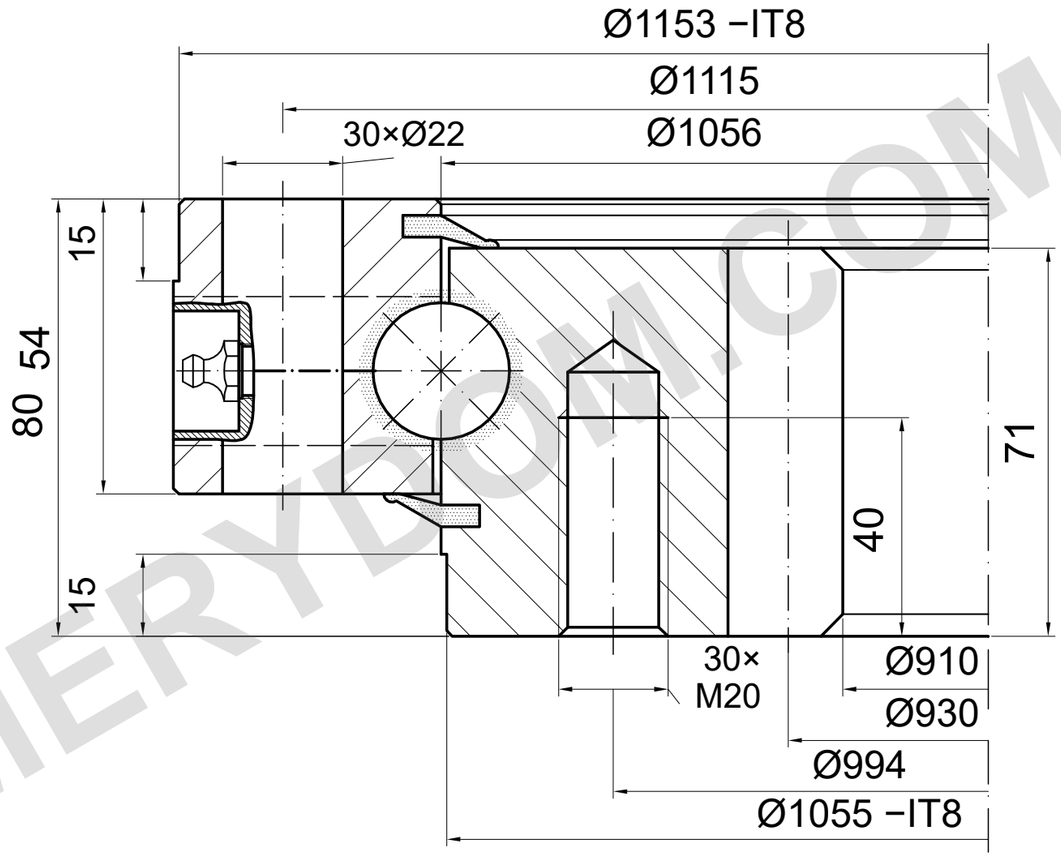

m=10 z=93 α=20°

YÜK KAPASİTESİ

I.1155.25.00.B | Yük eğrisi 4

Katalog eğrisi; ayrıntılı çizim gereklidir

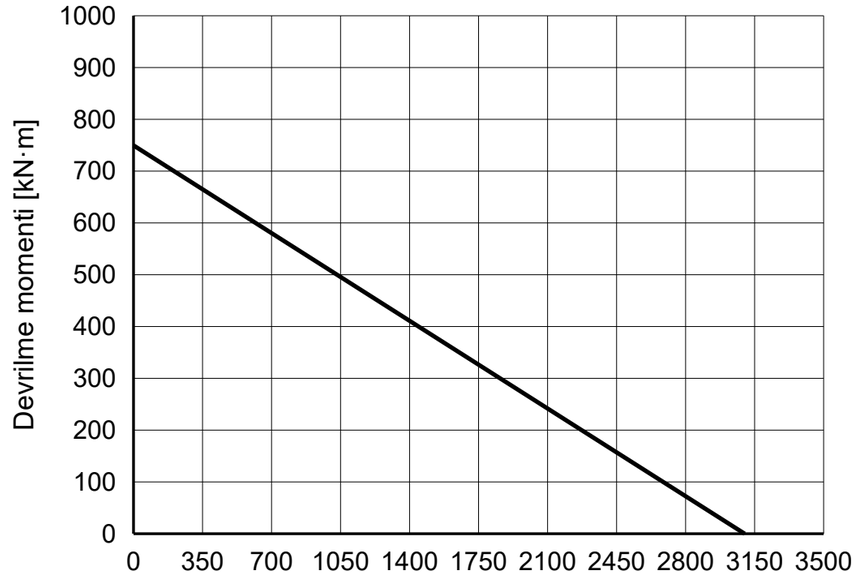

REFERANS NOTLARI

Ölçüler mm cinsindendir. Referans çizim; ölçekten ölçmeyin.

Kaynak: TGB ED.7 (2021); ölçüler s. 23; yük eğrisi s. 23, 4.

4 gresörlük; diş, delik konumu ve derinliği doğrulanmalı.

TGB I.1155.25.00.B — Ürün sayfası | MERYDOM

MERYDOM
Tek sıralı bilyalı döner tabla rulmanı
I.1155.25.00.B
REFERANS: TGB / I.25.B
REFERANS | NTS | mm | Sayfa 1/1

MERYDOM.COM