РАЗРЕЗ ПОДШИПНИКА

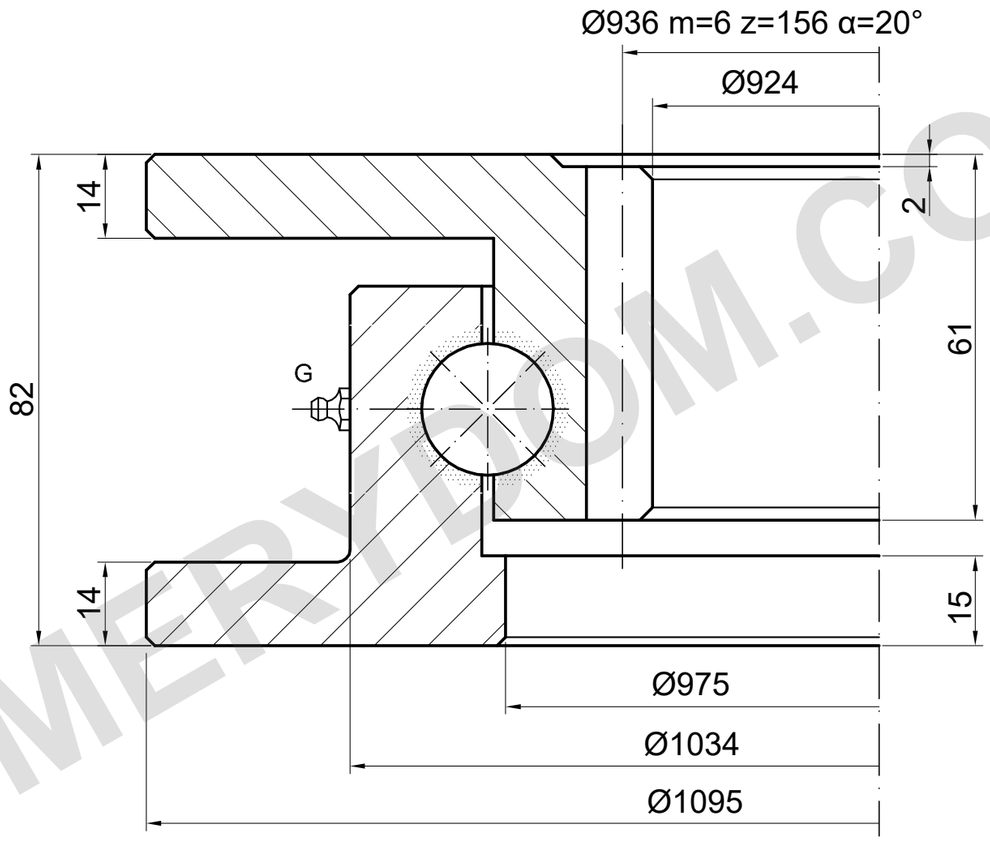

G: 2×DIN 71412 AM 6×1 (ED.7)

НЕСУЩАЯ СПОСОБНОСТЬ

I.1100.22.00.A-T | Кривая нагрузки 7

Кривая каталога; нужен подробный чертёж

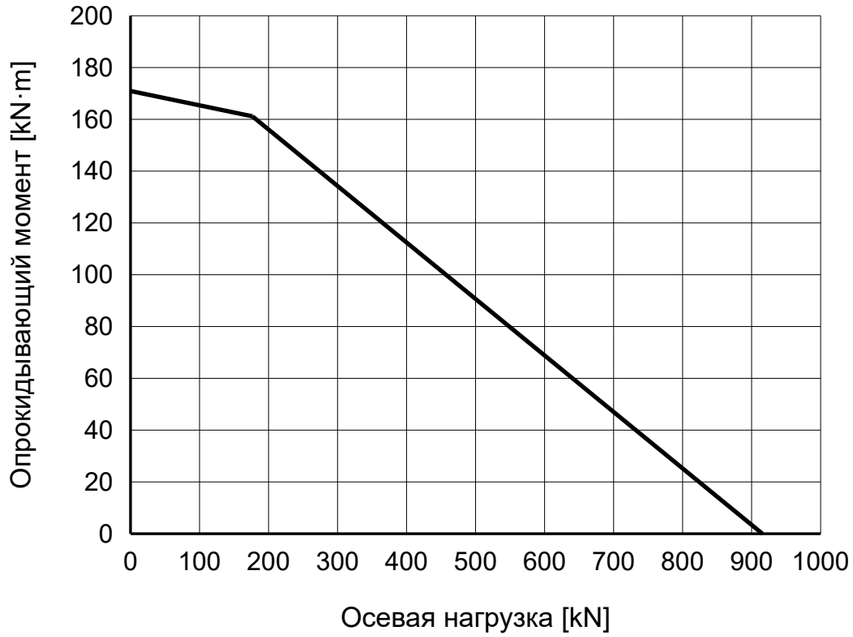

ПРИМЕЧАНИЯ

Размеры в mm. Справочный чертёж; не измерять по масштабу.

Источник: TGB ED.7 (2021); размеры на с. 22; график нагрузки на с. 22, 7.

Монтажные данные и положения требуют подтверждения.

TGB I.1100.22.00.A-T — Страница изделия | MERYDOM

MERYDOM
Однорядное шариковое опорно-поворотное устройство
I.1100.22.00.A-T
ИСТОЧНИК: TGB / I.22.A.T
СПРАВОЧНО | NTS | mm | Лист 1/1

MERYDOM.COM