## SEZIONE DEL CUSCINETTO

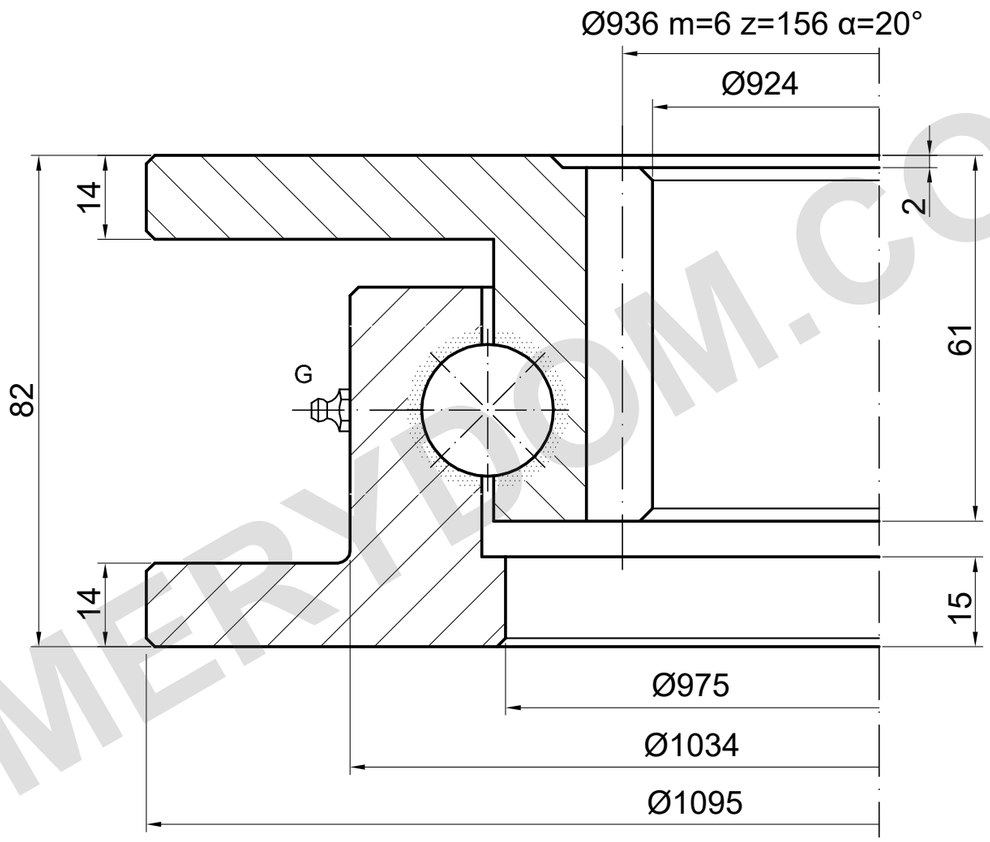


G: 2×DIN 71412 AM 6×1 (ED.7)

## CAPACITÀ DI CARICO

I.1100.22.00.A-T | Curva di carico 7

Curva di catalogo; serve il disegno dettagliato

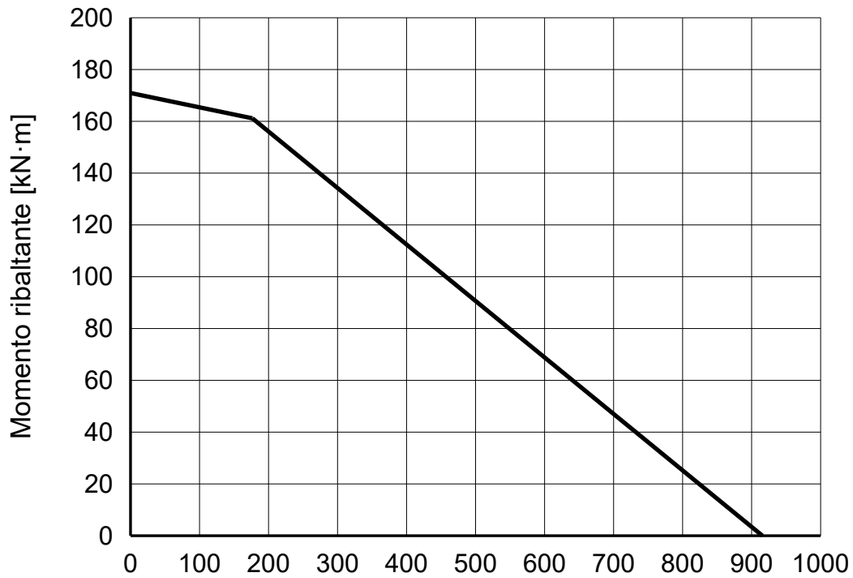


### NOTE DI RIFERIMENTO

Dimensioni in mm. Disegno di riferimento; non misurare in scala.

Fonte: TGB ED.7 (2021); dimensioni p. 22; curva di carico p. 22, 7.

Dati e posizioni di montaggio da confermare.

TGB I.1100.22.00.A-T — Pagina del prodotto | MERYDOM

| |
|---|
| **MERYDOM** |
| Ralla a sfere a una fila |
| **I.1100.22.00.A-T** |
| RIFERIMENTO: TGB / I.22.A.T |
| RIFERIMENTO \| NTS \| mm \| Foglio 1/1 |

MERYDOM.COM