SEZIONE DEL CUSCINETTO

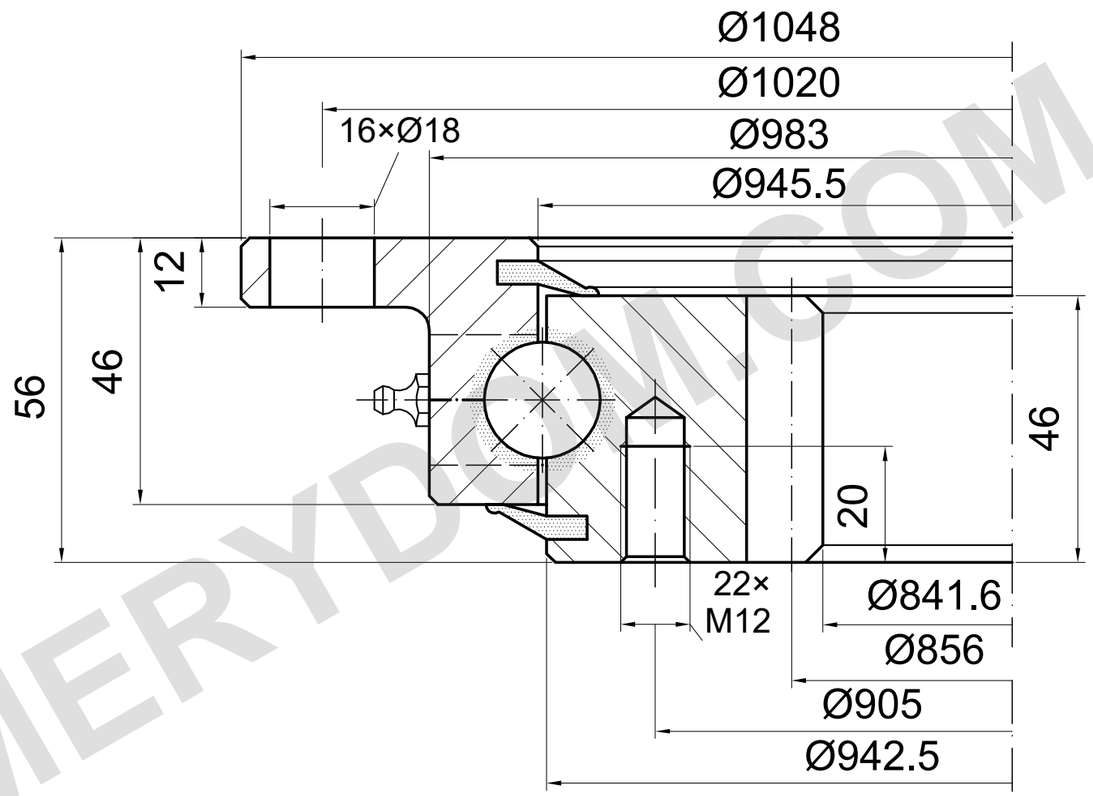

m=8 z=107 α=20°

CAPACITÀ DI CARICO

I.1050.20.00.C | Curva di carico 6

Curva di catalogo; serve il disegno dettagliato

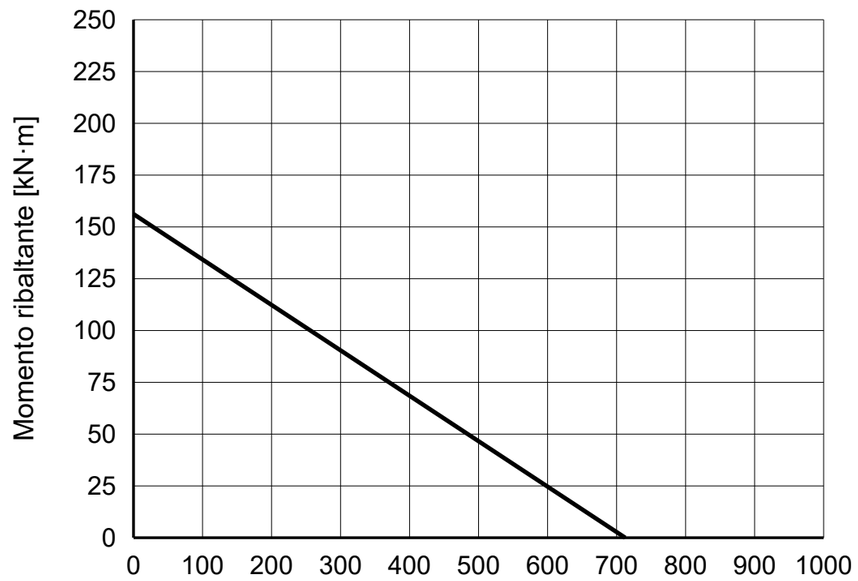

NOTE DI RIFERIMENTO

Dimensioni in mm. Disegno di riferimento; non misurare in scala.

Fonte: TGB ED.7 (2021); dimensioni p. 24; curva di carico p. 24, 6.

4 × M8×1 ingrassatori; confermare posizioni e profondità filetto.

TGB I.1050.20.00.C — Pagina del prodotto | MERYDOM

MERYDOM
Ralla a sfere a una fila
I.1050.20.00.C
RIFERIMENTO: TGB / I.20.C
RIFERIMENTO | NTS | mm | Foglio 1/1

MERYDOM.COM