RULMAN KESİTİ

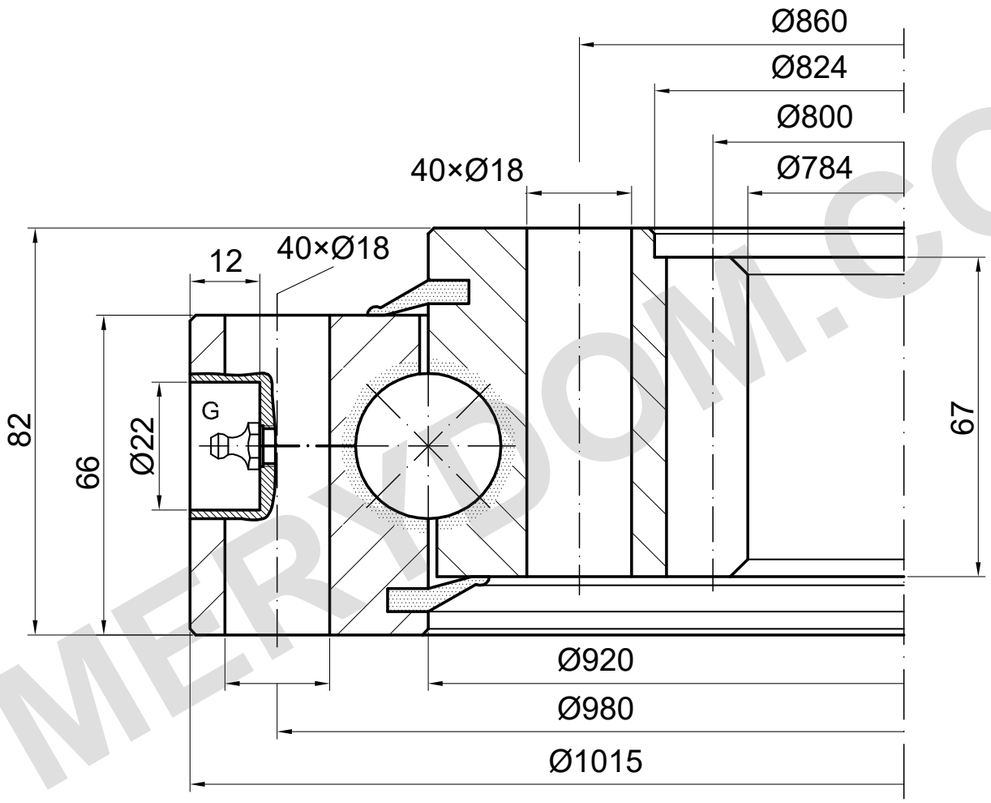

m=8 z=100 α=20°

G: sayı ve konum doğrulanmalıdır

YÜK KAPASİTESİ

I.1015.25.15.D.1 | Yük eğrisi 8

Numaralı kaynak çizgisi; diğer kollar atanmadı

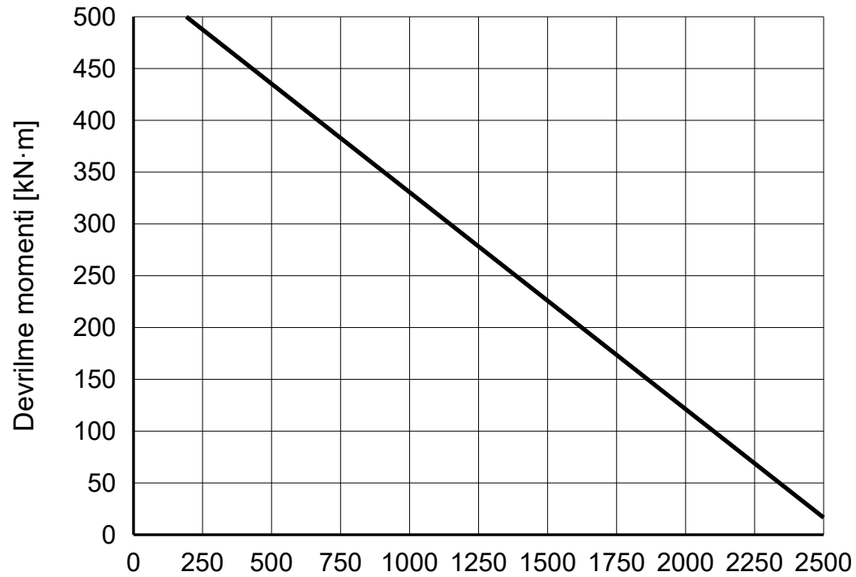

REFERANS NOTLARI

Ölçüler mm cinsindendir. Referans çizim; ölçekten ölçmeyin.

Kaynak: TGB ED.7 (2021); ölçüler s. 25; yük eğrisi s. 25, 8.

Montaj bilgileri ve konumları doğrulanmalıdır.

TGB I.1015.25.15.D.1 — Ürün sayfası | MERYDOM

MERYDOM

Tek sıralı bilyalı döner tabla rulmanı

I.1015.25.15.D.1

REFERANS: TGB / I.25.D

REFERANS | NTS | mm | Sayfa 1/1

MERYDOM.COM