SEZIONE DEL CUSCINETTO

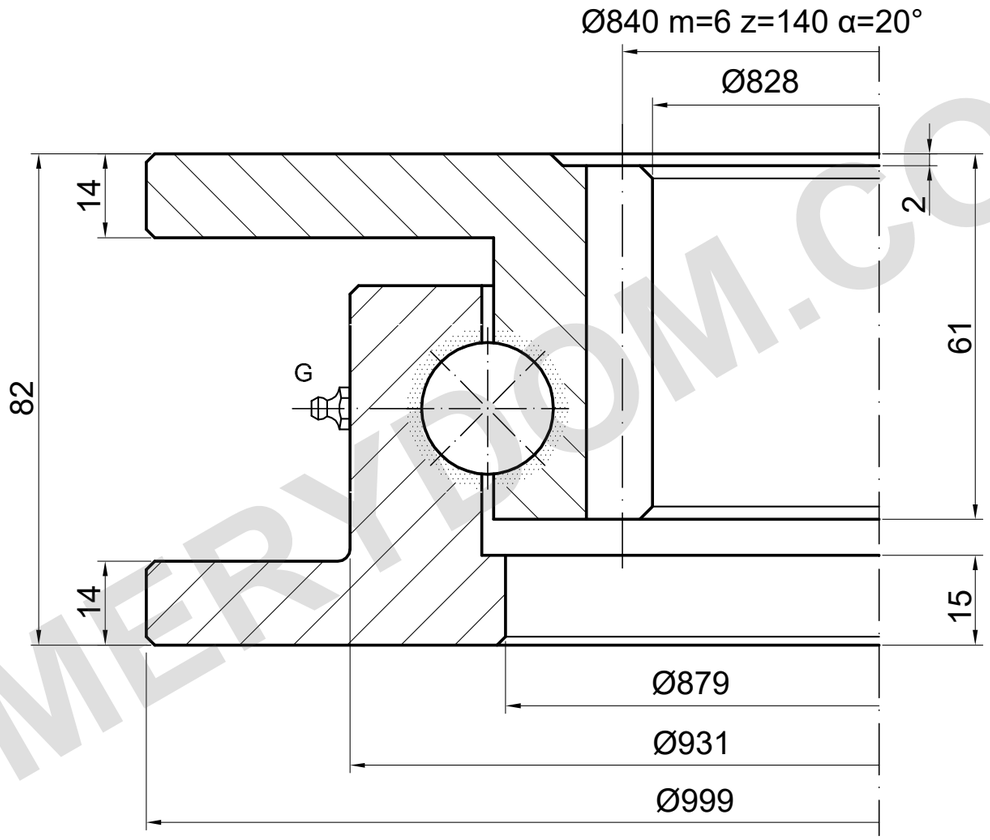

G: 2×DIN 71412 AM 6×1 (ED.7)

CAPACITÀ DI CARICO

I.1000.22.00.A | Curva di carico 6

Curva di catalogo; serve il disegno dettagliato

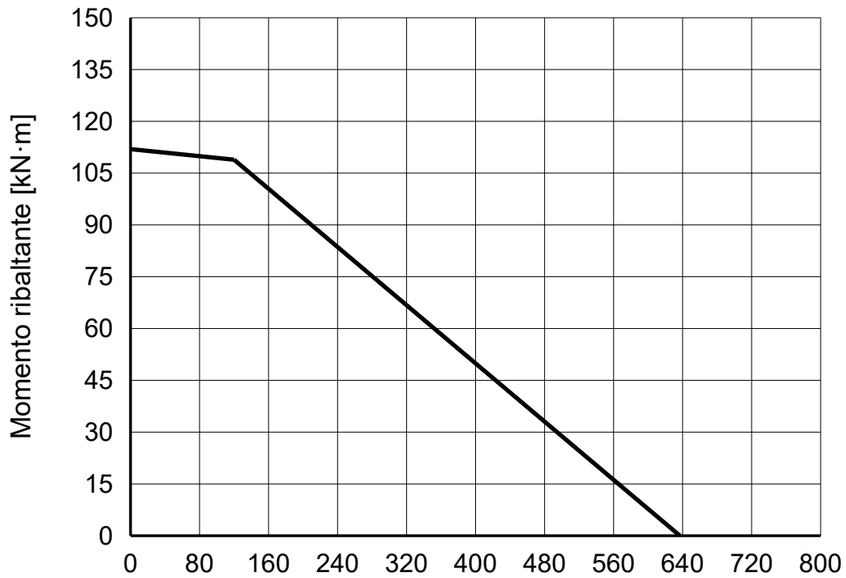

NOTE DI RIFERIMENTO

Dimensioni in mm. Disegno di riferimento; non misurare in scala.

Fonte: TGB ED.7 (2021); dimensioni p. 21; curva di carico p. 21, 6.

Dati e posizioni di montaggio da confermare.

TGB I.1000.22.00.A — Pagina del prodotto | MERYDOM

MERYDOM
Ralla a sfere a una fila
I.1000.22.00.A
RIFERIMENTO: TGB / I.22.A
RIFERIMENTO | NTS | mm | Foglio 1/1

MERYDOM.COM