LAGERSCHNITT

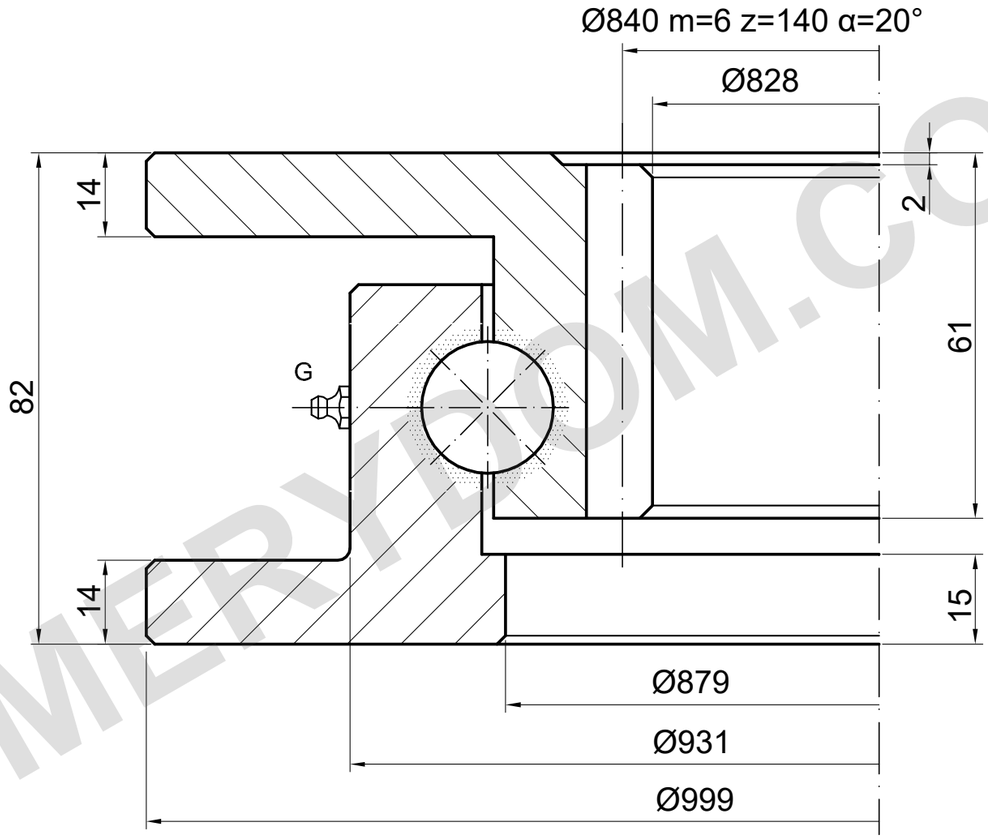

G: 2×DIN 71412 AM 6×1 (ED.7)

TRAGFÄHIGKEIT

I.1000.22.00.A | Lastkurve 6

Katalogkurve; Detailzeichnung erforderlich

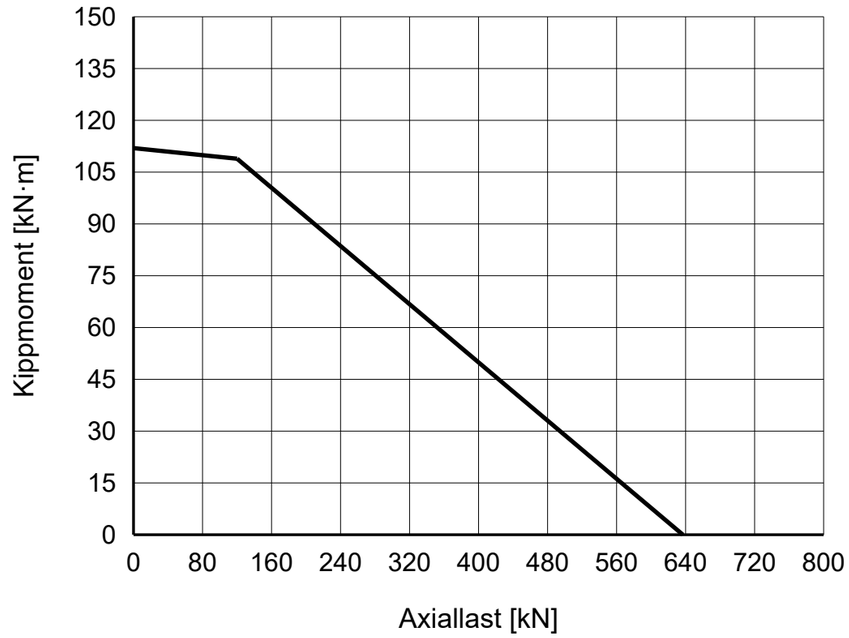

REFERENZHINWEISE

Maße in mm. Referenzzeichnung; nicht maßstäblich messen.

Quelle: TGB ED.7 (2021); Maße S. 21; Lastdiagramm S. 21, 6.

Montageangaben und Positionen sind zu bestätigen.

TGB I.1000.22.00.A — Produktseite | MERYDOM

MERYDOM
Einreihige Kugeldrehverbindung
I.1000.22.00.A
REFERENZ: TGB / I.22.A
REFERENZ | NTS | mm | Blatt 1/1

MERYDOM.COM