SECCIÓN DEL RODAMIENTO

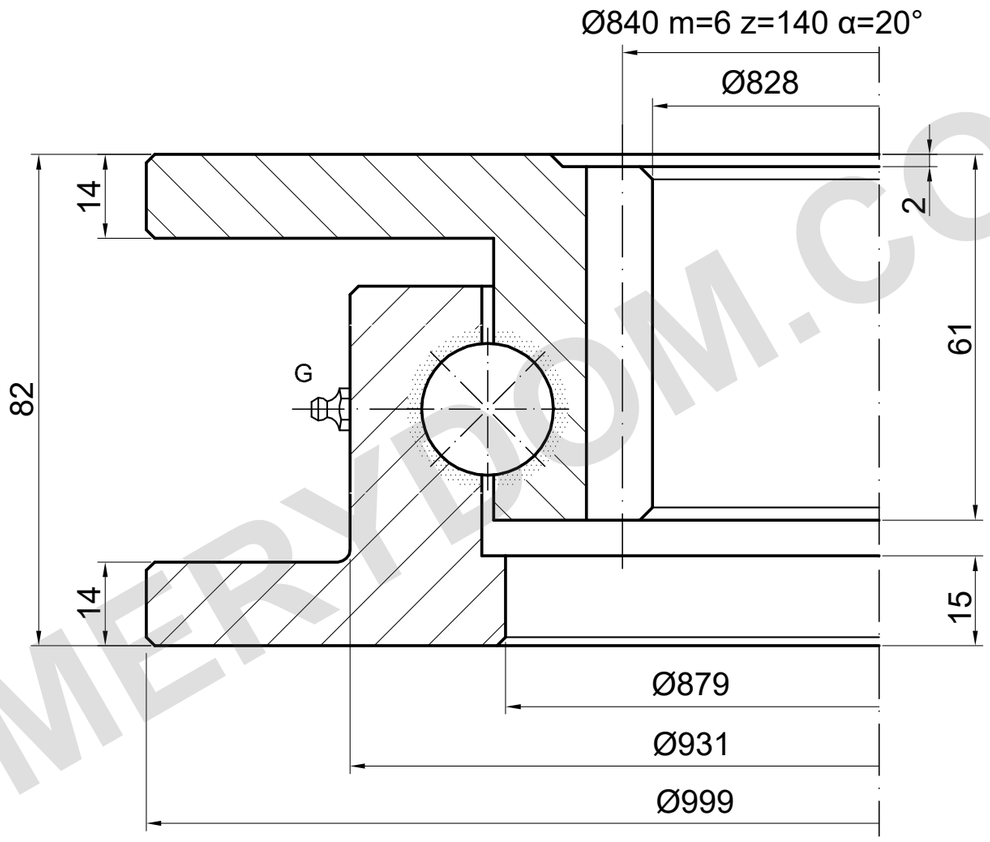

G: 2×DIN 71412 AM 6×1 (ED.7)

CAPACIDAD DE CARGA

I.1000.22.00.A-T | Curva de carga 6

Curva de catálogo; se requiere plano detallado

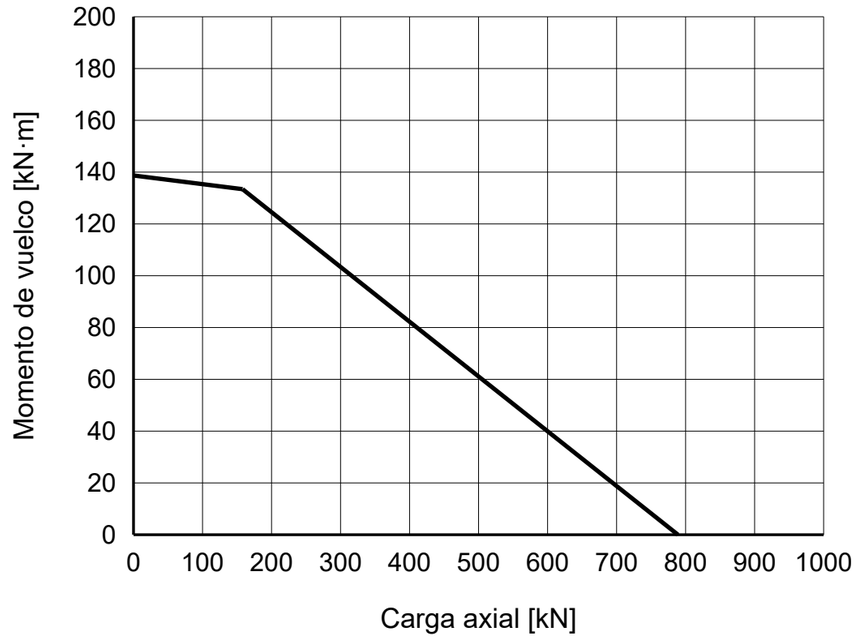

NOTAS DE REFERENCIA

Dimensiones en mm. Plano de referencia; no medir a escala.

Fuente: TGB ED.7 (2021); dimensiones pág. 22; curva de carga pág. 22, 6.

Los datos y las posiciones de montaje deben confirmarse.

TGB I.1000.22.00.A-T — Página del producto | MERYDOM

MERYDOM
Corona de giro de bolas de una hilera
I.1000.22.00.A-T
REFERENCIA: TGB / I.22.A.T
REFERENCIA | NTS | mm | Hoja 1/1

MERYDOM.COM