РАЗРЕЗ ПОДШИПНИКА

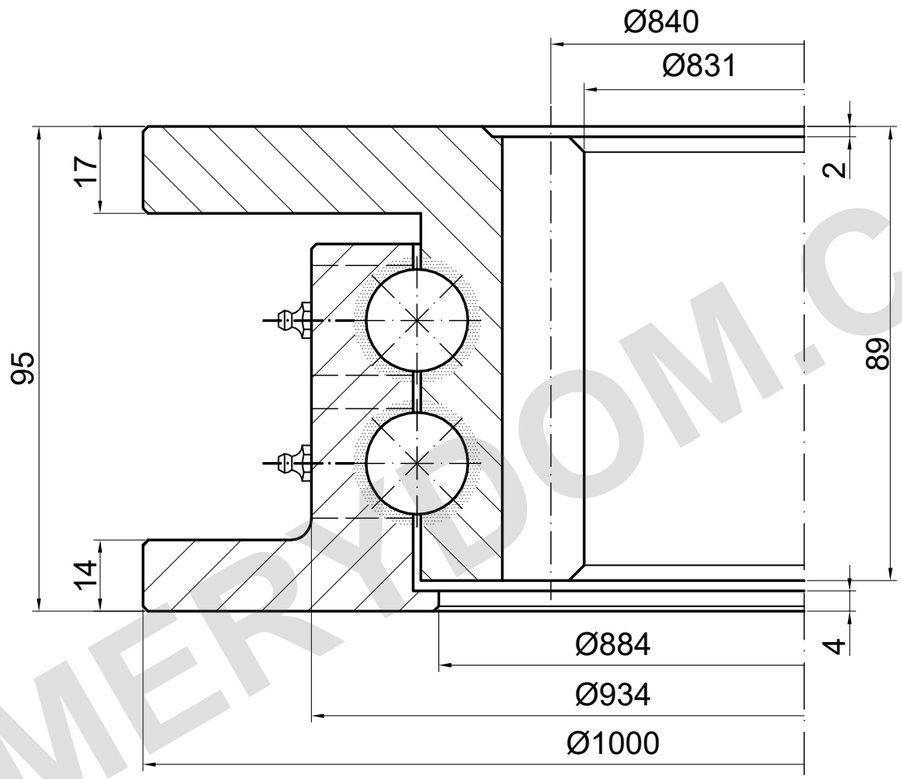

m=6 z=140 xm=-1 α=20°

НЕСУЩАЯ СПОСОБНОСТЬ

I.1000.2.20.00.A | Кривая нагрузки 2

Кривая каталога; нужен подробный чертёж

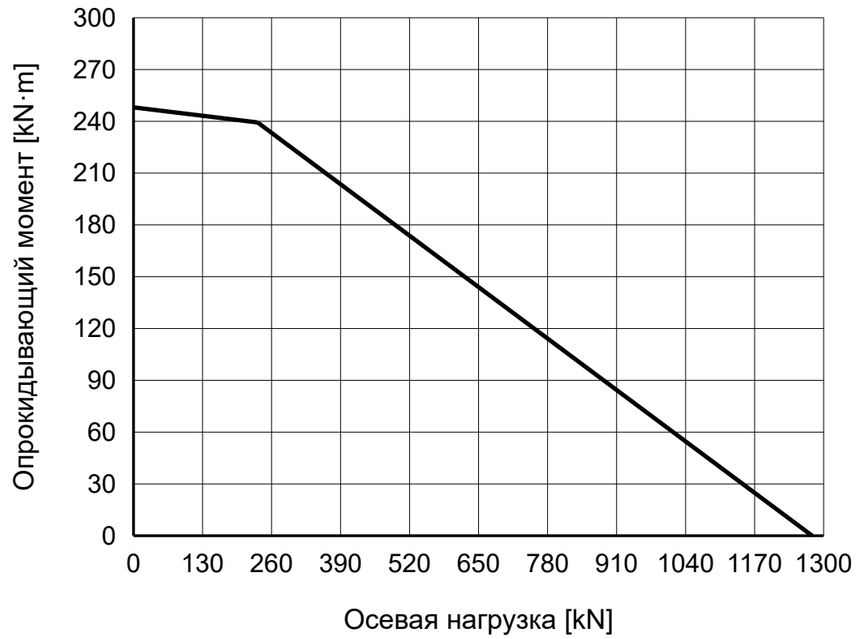

ПРИМЕЧАНИЯ

Размеры в mm. Справочный чертёж; не измерять по масштабу.

Источник: TGB ED.7 (2021); размеры на с. 22; график нагрузки на с. 22, 2.

Верхний фланец ED.7 17, Matis 14; отверстия неизвестны; уточнить заказ.

TGB I.1000.2.20.00.A — Страница изделия | MERYDOM

Справочные данные по каталогу TGB ED.7. Фактические размеры и крепёжные отверстия уточняются по чертежу заказа.

MERYDOM
Двухрядное шариковое опорно-поворотное устройство
I.1000.2.20.00.A
ИСТОЧНИК: TGB / I.2.20.A
СПРАВОЧНО | NTS | mm | Лист 1/1

MERYDOM.COM