SEÇÃO DO ROLAMENTO

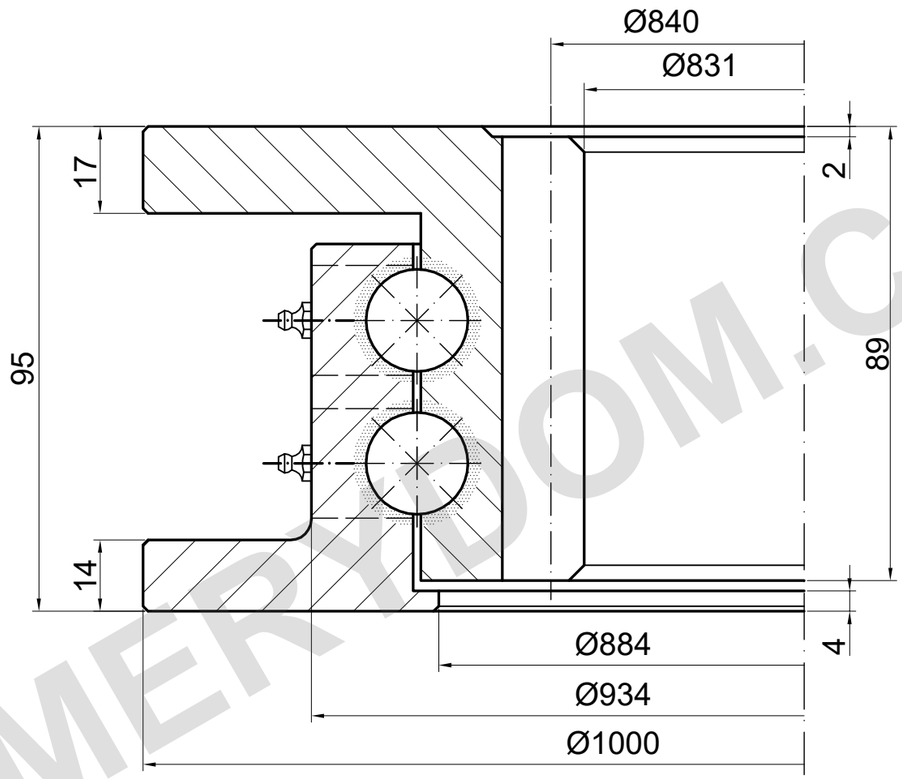

m=6 z=140 xm=-1 α=20°

CAPACIDADE DE CARGA

I.1000.2.20.00.A | Curva de carga 2

Curva de catálogo; desenho detalhado necessário

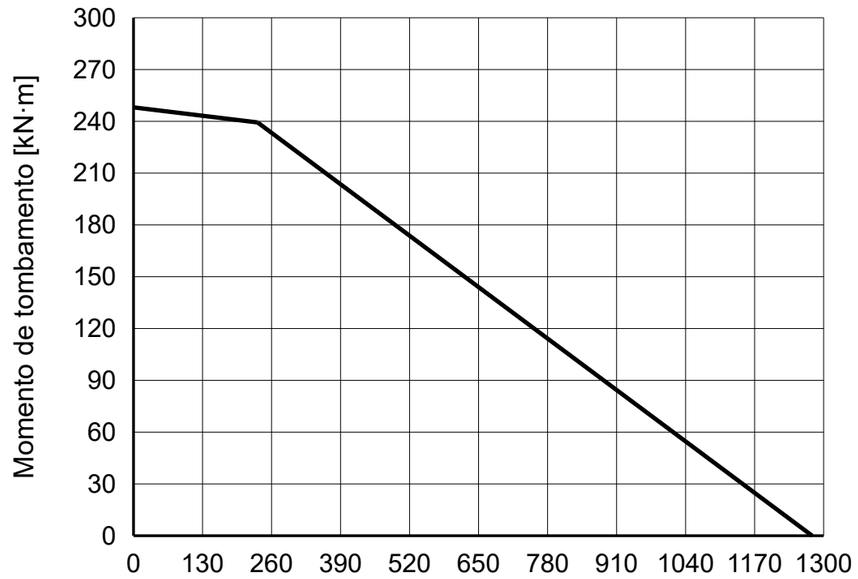

NOTAS DE REFERÊNCIA

Dimensões em mm. Desenho de referência; não medir em escala.

Fonte: TGB ED.7 (2021); dimensões p. 22; curva de carga p. 22, 2.

Flange superior ED.7 17, Matis 14; furos desconhecidos; confirmar pedido.

TGB I.1000.2.20.00.A — Página do produto | MERYDOM

Referência do catálogo TGB ED.7. Confirme as dimensões reais e os furos de montagem no desenho do pedido.

MERYDOM
Rolamento de giro de esferas de duas carreiras
I.1000.2.20.00.A
REFERÊNCIA: TGB / I.2.20.A
REFERÊNCIA | NTS | mm | Folha 1/1

MERYDOM.COM