LAGERSCHNITT

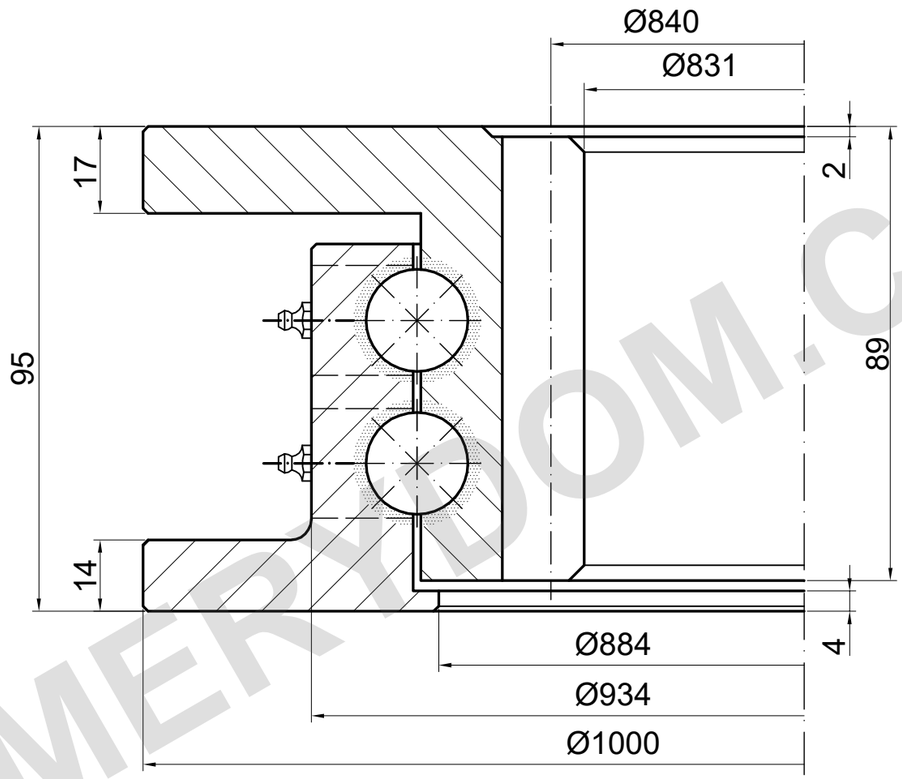

m=6 z=140 xm=-1 α=20°

TRAGFÄHIGKEIT

I.1000.2.20.00.A | Lastkurve 2

Katalogkurve; Detailzeichnung erforderlich

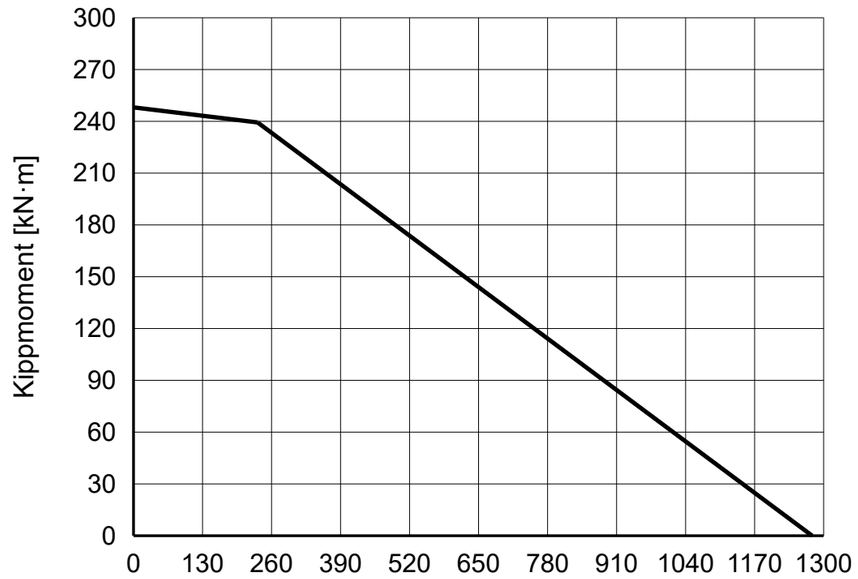

MERYDOM.COM

REFERENZHINWEISE

Maße in mm. Referenzzeichnung; nicht maßstäblich messen.

Quelle: TGB ED.7 (2021); Maße S. 22; Lastdiagramm S. 22, 2.

Oberflansch ED.7 17, Matis 14; Bohrungen ungeklärt. Auftrag prüfen.

TGB I.1000.2.20.00.A — Produktseite | MERYDOM

Referenz nach TGB-Katalog ED.7. Maßgeblich für tatsächliche Abmessungen und Befestigungsbohrungen ist die Auftragszeichnung.

MERYDOM
Zweireihiger Kugeldrehkranz
I.1000.2.20.00.A
REFERENZ: TGB / I.2.20.A
REFERENZ | NTS | mm | Blatt 1/1