РАЗРЕЗ ПОДШИПНИКА

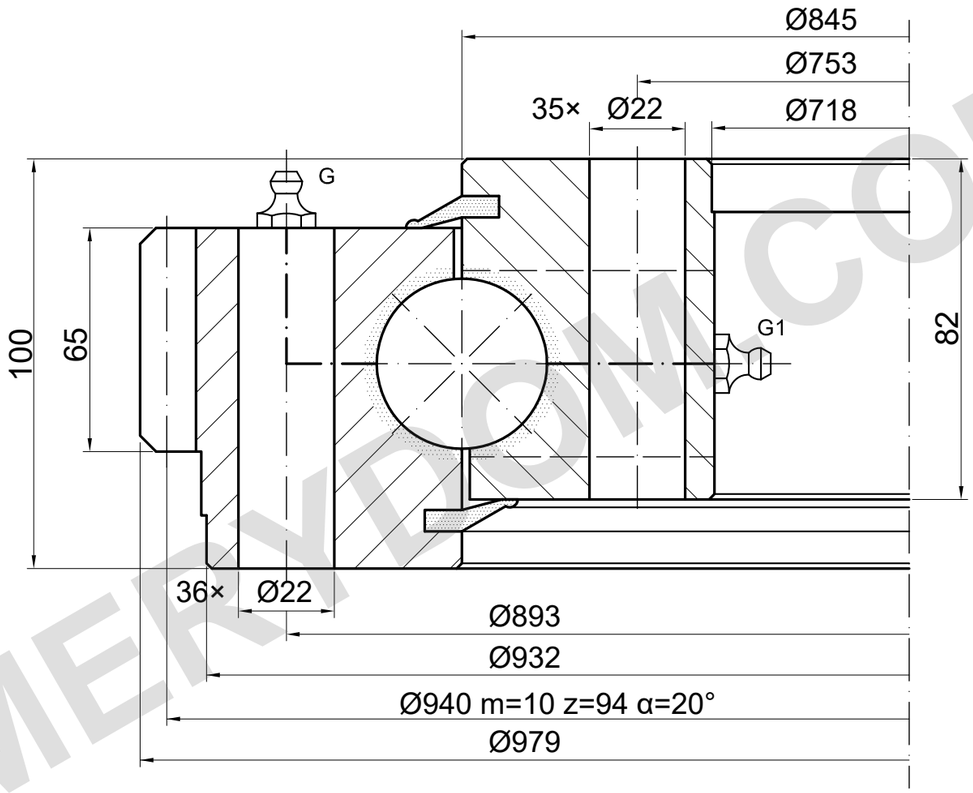

НЕСУЩАЯ СПОСОБНОСТЬ

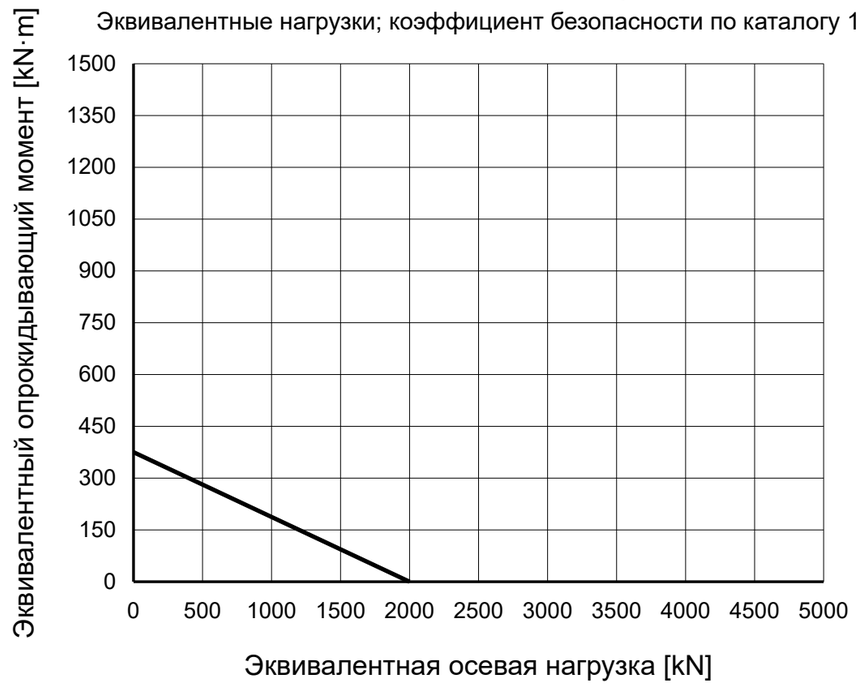

ПРИМЕЧАНИЯ

Размеры в mm. Справочный чертёж; не измерять по масштабу.

Источник: TGB ED.7 (2021); размеры на с. 18; график нагрузки на с. 18, 4.

Деление отверстий, пропущенная позиция и G/G1 не подтверждены; внутри 36−1 = 35.

TGB E.980.32.00.D.1 — Страница изделия | MERYDOM

MERYDOM
Однорядное шариковое опорно-поворотное устройство
E.980.32.00.D.1
ИСТОЧНИК: TGB / E.32.D
СПРАВОЧНО | NTS | mm | Лист 1/1

MERYDOM.COM