РАЗРЕЗ ПОДШИПНИКА

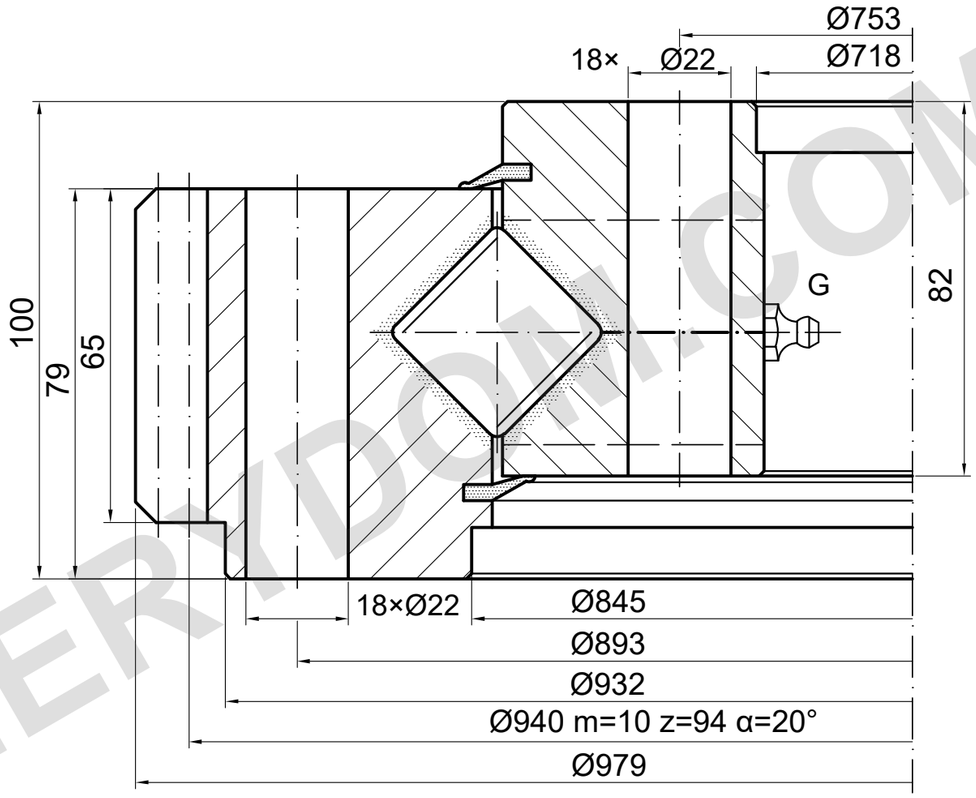

НЕСУЩАЯ СПОСОБНОСТЬ

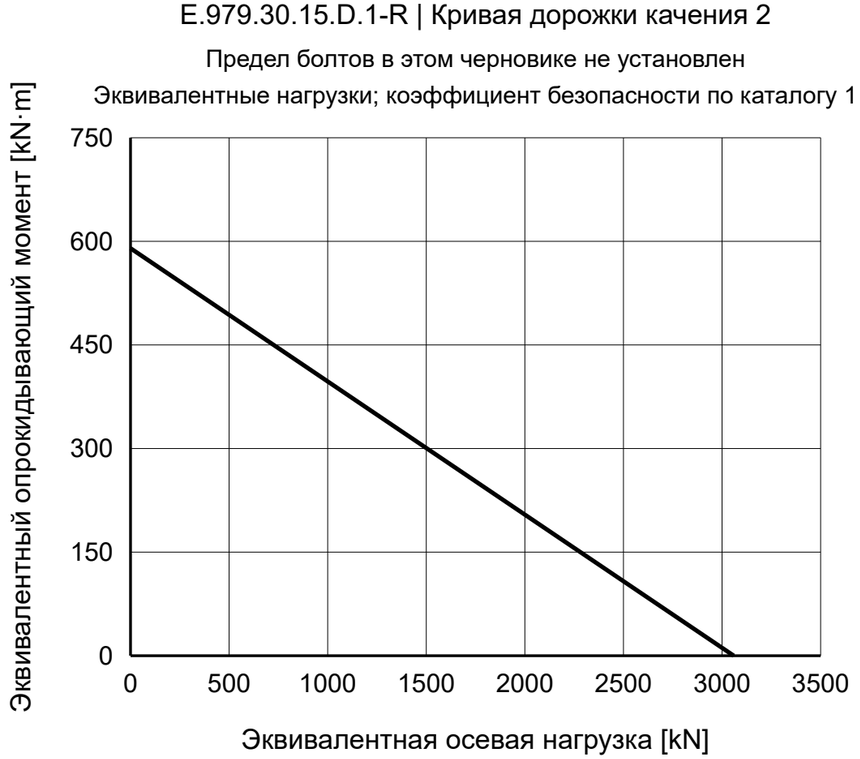

ПРИМЕЧАНИЯ

Размеры в mm. Справочный чертёж; не измерять по масштабу.

Источник: TGB ED.7 (2021); размеры на с. 20; график нагрузки на с. 20, 2.

Монтажные данные и положения требуют подтверждения.

TGB E.979.30.15.D.1-R — Страница изделия | MERYDOM

MERYDOM
Перекрёстно-роликовое опорно-поворотное устройство
E.979.30.15.D.1-R
ИСТОЧНИК: TGB / E.30.D-R
СПРАВОЧНО | NTS | mm | Лист 1/1

MERYDOM.COM