SECCIÓN DEL RODAMIENTO

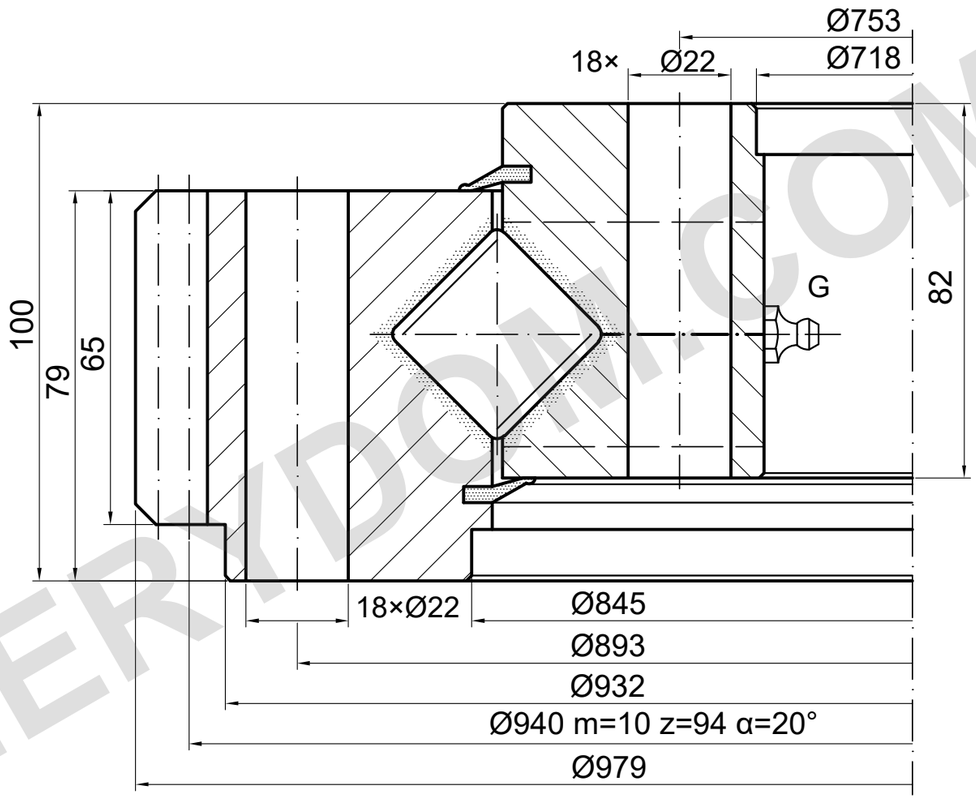

CAPACIDAD DE CARGA

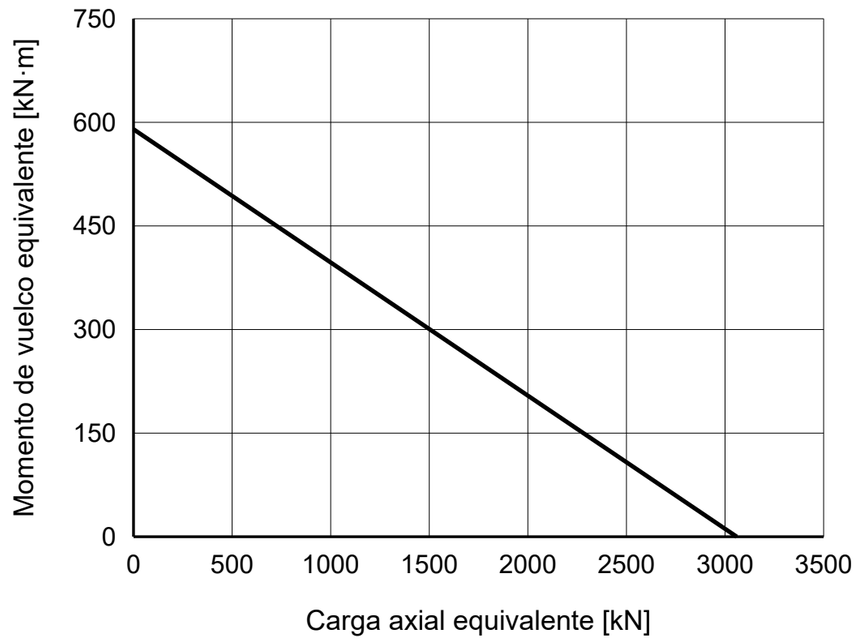

NOTAS DE REFERENCIA

Dimensiones en mm. Plano de referencia; no medir a escala.

Fuente: TGB ED.7 (2021); dimensiones pág. 20; curva de carga pág. 20, 2.

Los datos y las posiciones de montaje deben confirmarse.

TGB E.979.30.15.D.1-R — Página del producto | MERYDOM

MERYDOM
Corona de giro de rodillos cruzados
E.979.30.15.D.1-R
REFERENCIA: TGB / E.30.D-R
REFERENCIA | NTS | mm | Hoja 1/1

MERYDOM.COM