LAGERSCHNITT

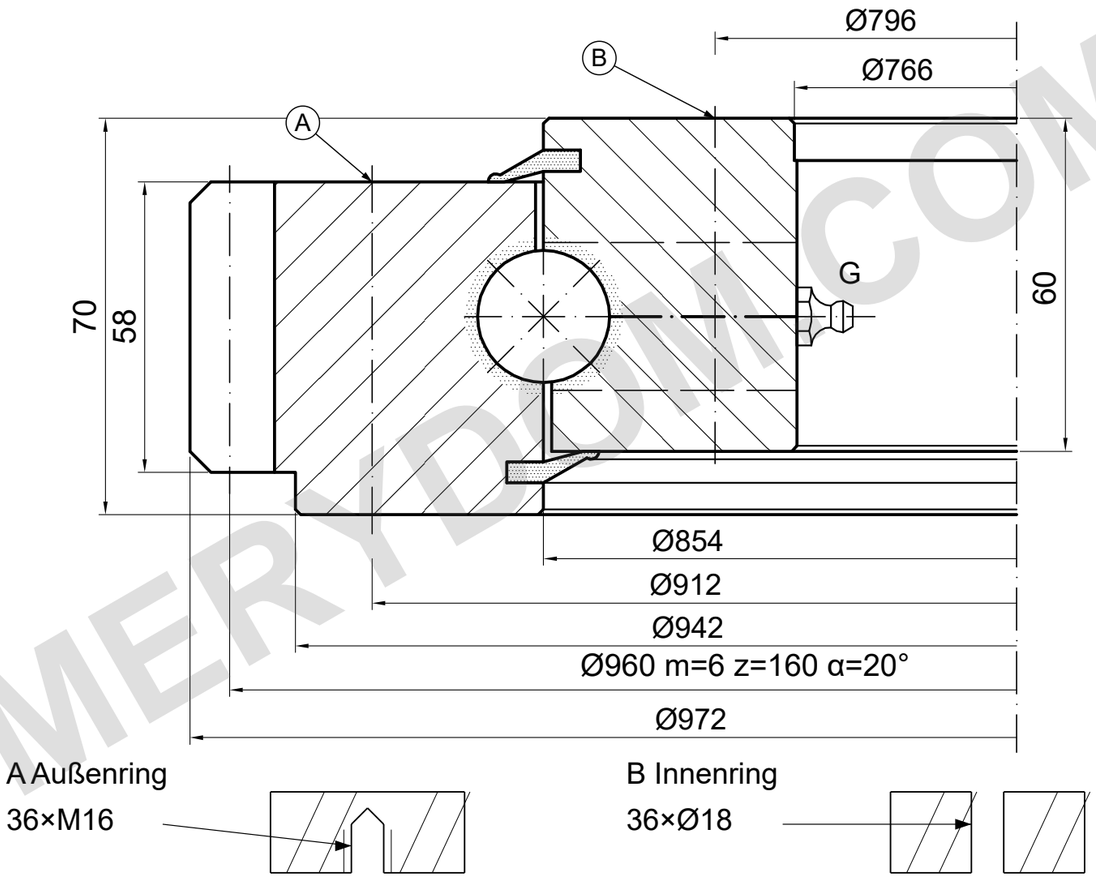

TRAGFÄHIGKEIT

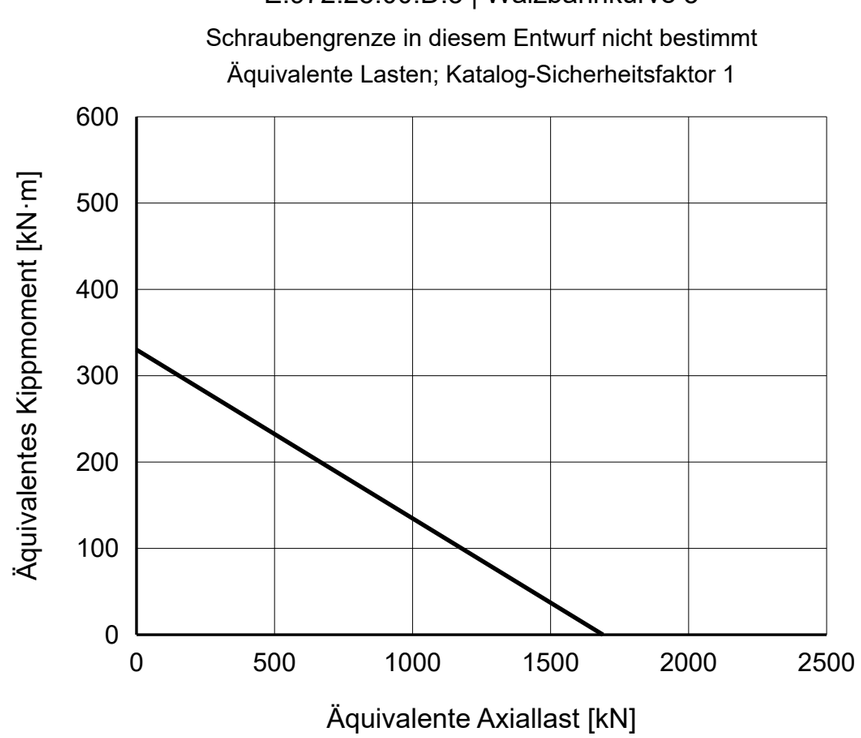

REFERENZHINWEISE

Maße in mm. Referenzzeichnung; nicht maßstäblich messen.

Quelle: TGB ED.7 (2021); Maße S. 18; Lastdiagramm S. 18, 5.

A/B schematisch; äußere Öffnungsseite, Bohr-/Gewindetiefe und Lochlagen ungeklärt.

TGB E.972.25.00.D.3 — Produktseite | MERYDOM

MERYDOM
Einreihiger Kugeldrehkranz
E.972.25.00.D.3
REFERENZ: TGB / E.25.D
REFERENZ | NTS | mm | Blatt 1/1

MERYDOM.COM