SEZIONE DEL CUSCINETTO

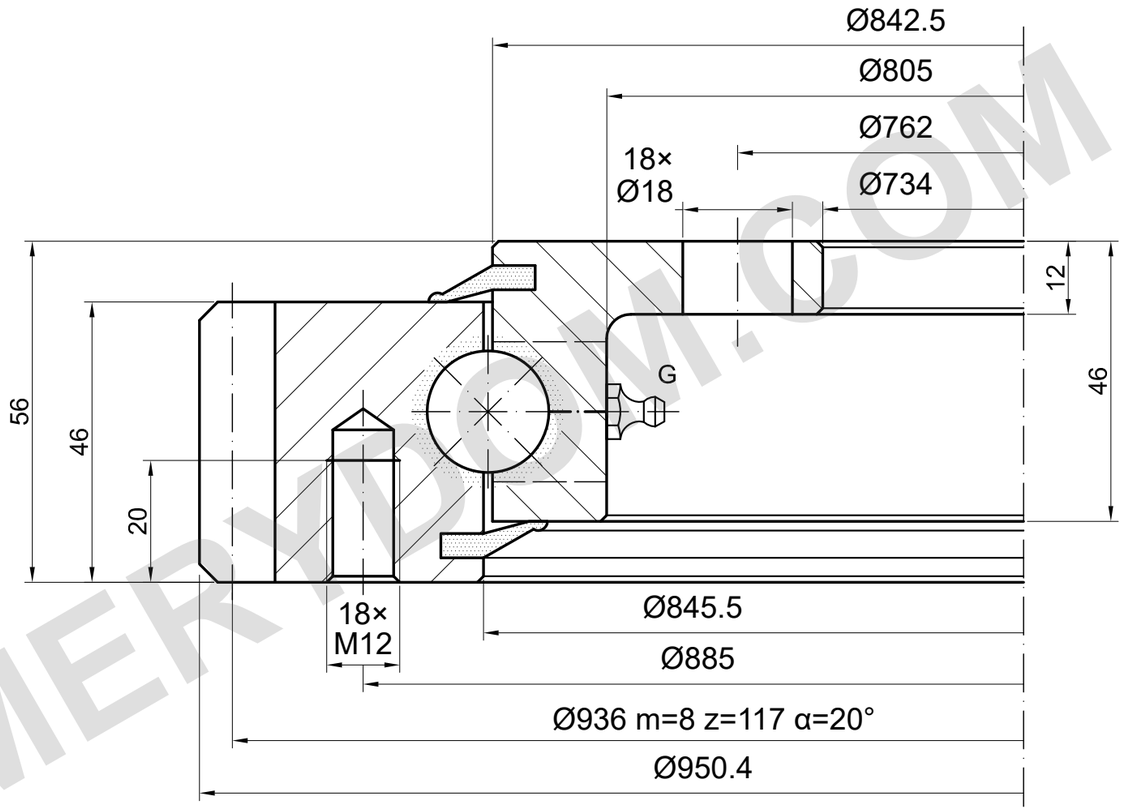

CAPACITÀ DI CARICO

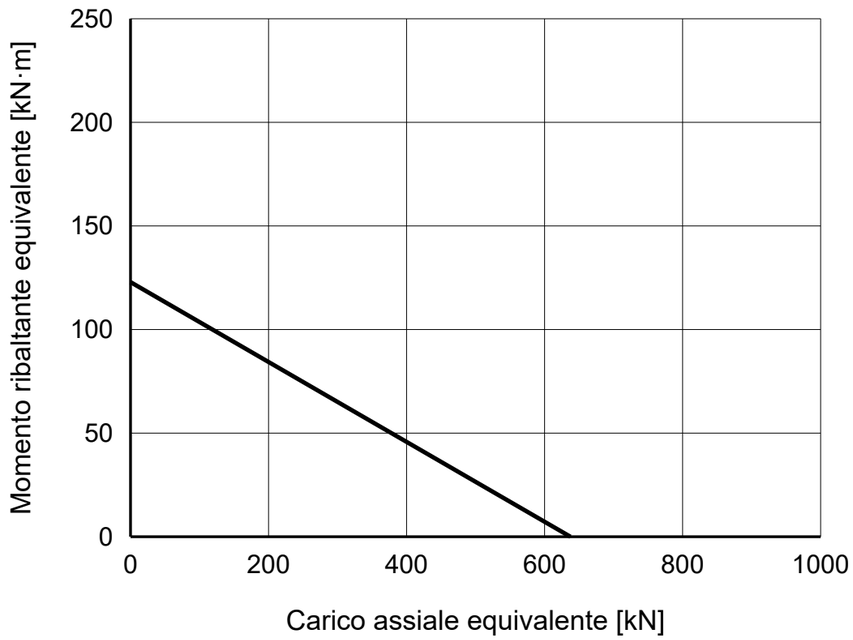

NOTE DI RIFERIMENTO

Dimensioni in mm. Disegno di riferimento; non misurare in scala.

Fonte: TGB ED.7 (2021); dimensioni p. 16; curva di carico p. 16, 5.

Posizioni e profondità cieche/filettate da confermare; G: 4×M8×1 (serie).

TGB E.950.20.00.C — Pagina del prodotto | MERYDOM

MERYDOM
Ralla a sfere a una fila
E.950.20.00.C
RIFERIMENTO: TGB / E.20.C
RIFERIMENTO | NTS | mm | Foglio 1/1

MERYDOM.COM