SEÇÃO DO ROLAMENTO

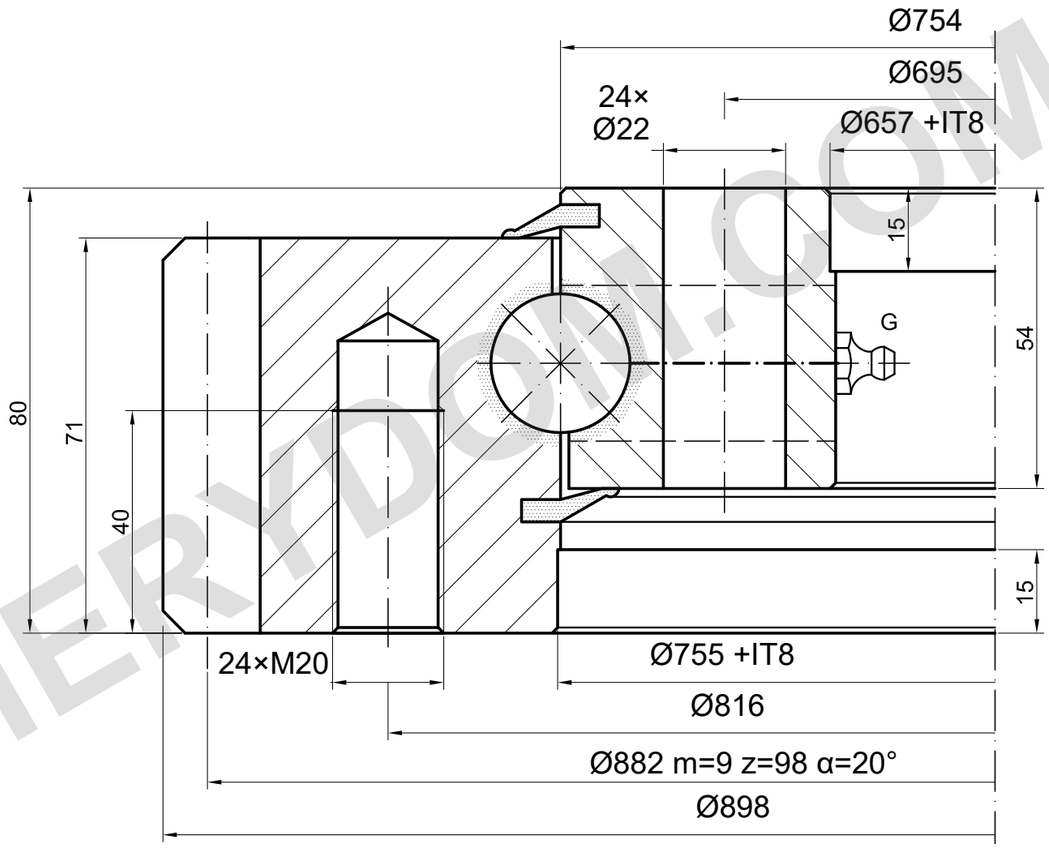

CAPACIDADE DE CARGA

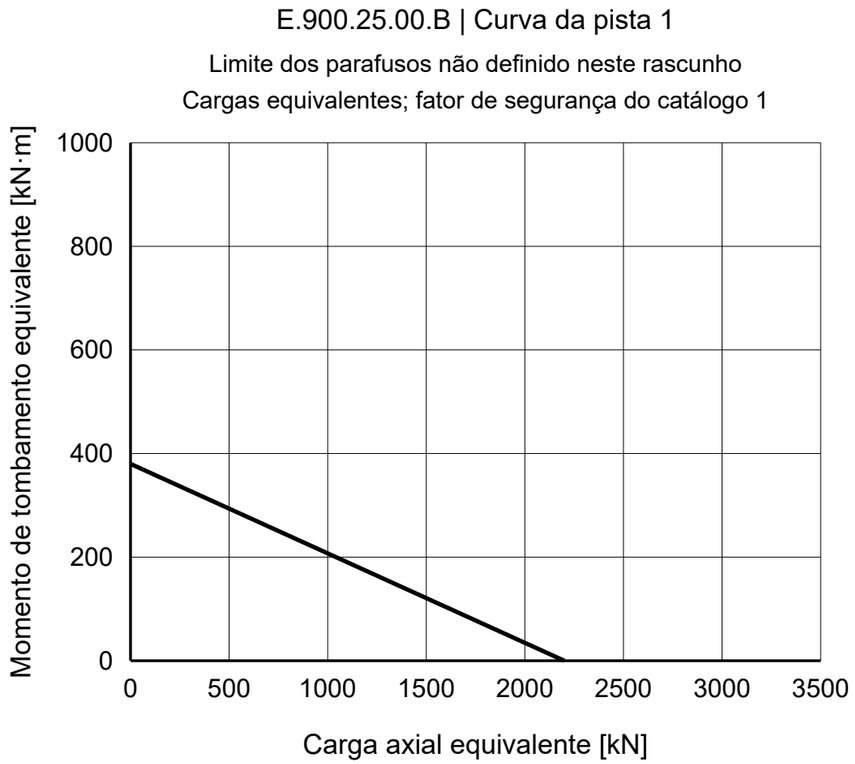

NOTAS DE REFERÊNCIA

Dimensões em mm. Desenho de referência; não medir em escala.

Fonte: TGB ED.7 (2021); dimensões p. 16; curva de carga p. 16, 1.

Posições e profundidades cegas/de rosca não confirmadas; G: 4×M8×1 (série).

TGB E.900.25.00.B — Página do produto | MERYDOM

MERYDOM
Rolamento de giro de esferas de uma carreira
E.900.25.00.B
REFERÊNCIA: TGB / E.25.B
REFERÊNCIA | NTS | mm | Folha 1/1

MERYDOM.COM