SECCIÓN DEL RODAMIENTO

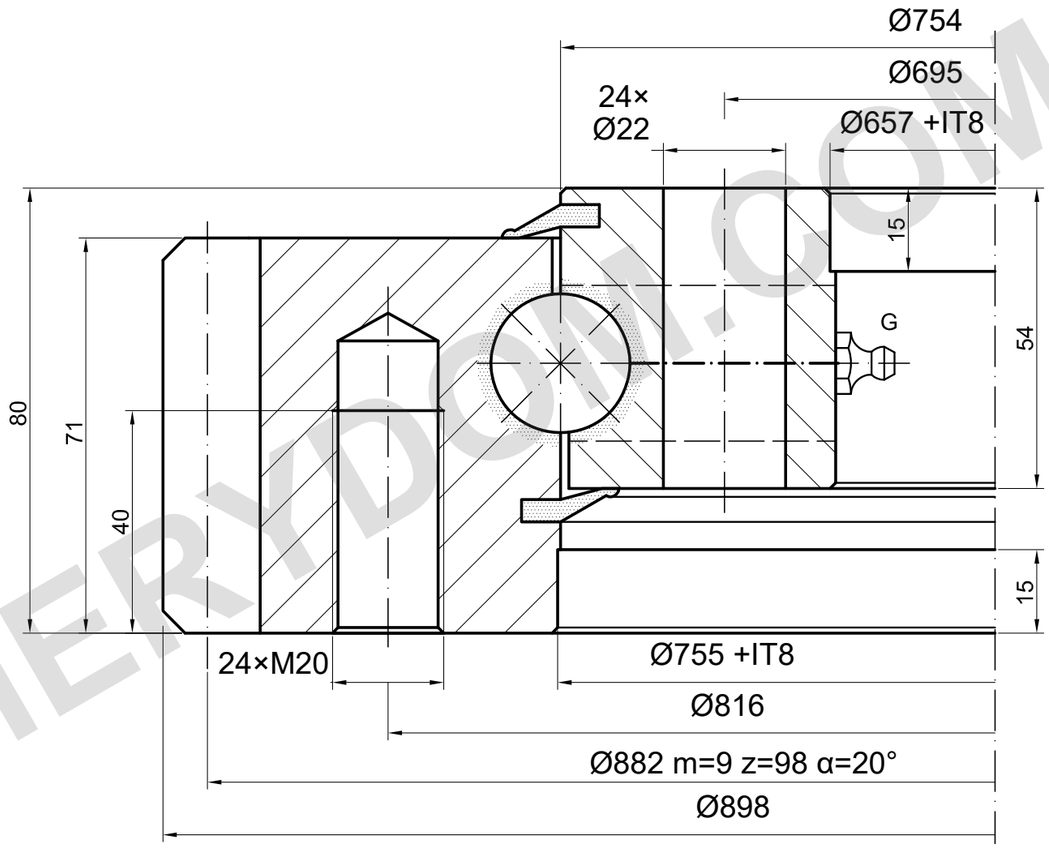

CAPACIDAD DE CARGA

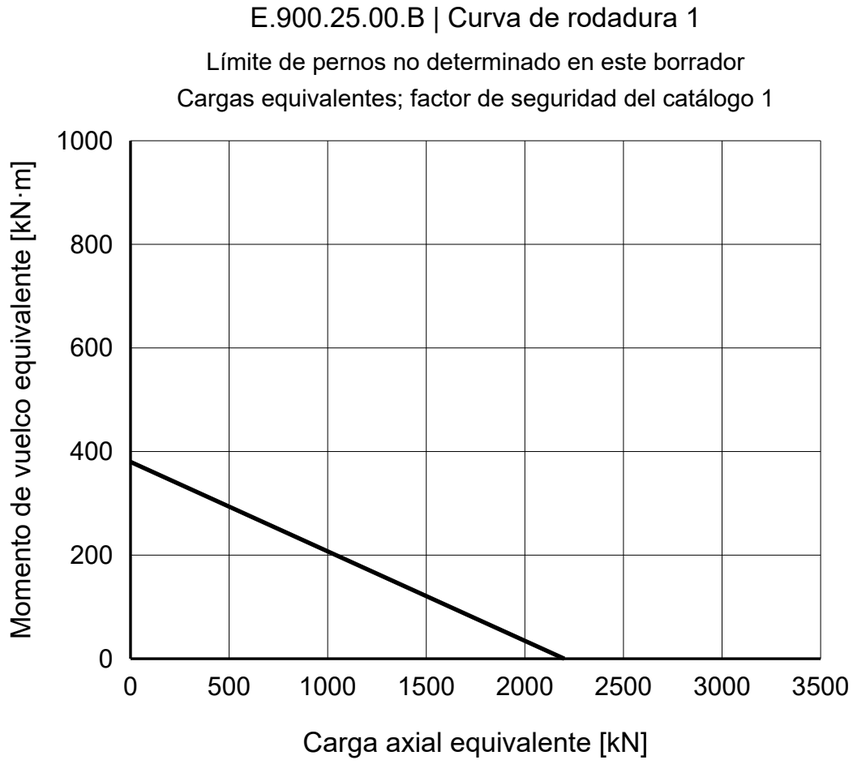

NOTAS DE REFERENCIA

Dimensiones en mm. Plano de referencia; no medir a escala.

Fuente: TGB ED.7 (2021); dimensiones pág. 16; curva de carga pág. 16, 1.

Posiciones y profundidades ciegas/de rosca sin confirmar; G: 4×M8×1 (serie).

TGB E.900.25.00.B — Página del producto | MERYDOM

MERYDOM
Corona de giro de bolas de una hilera
E.900.25.00.B
REFERENCIA: TGB / E.25.B
REFERENCIA | NTS | mm | Hoja 1/1

MERYDOM.COM