RULMAN KESİTİ

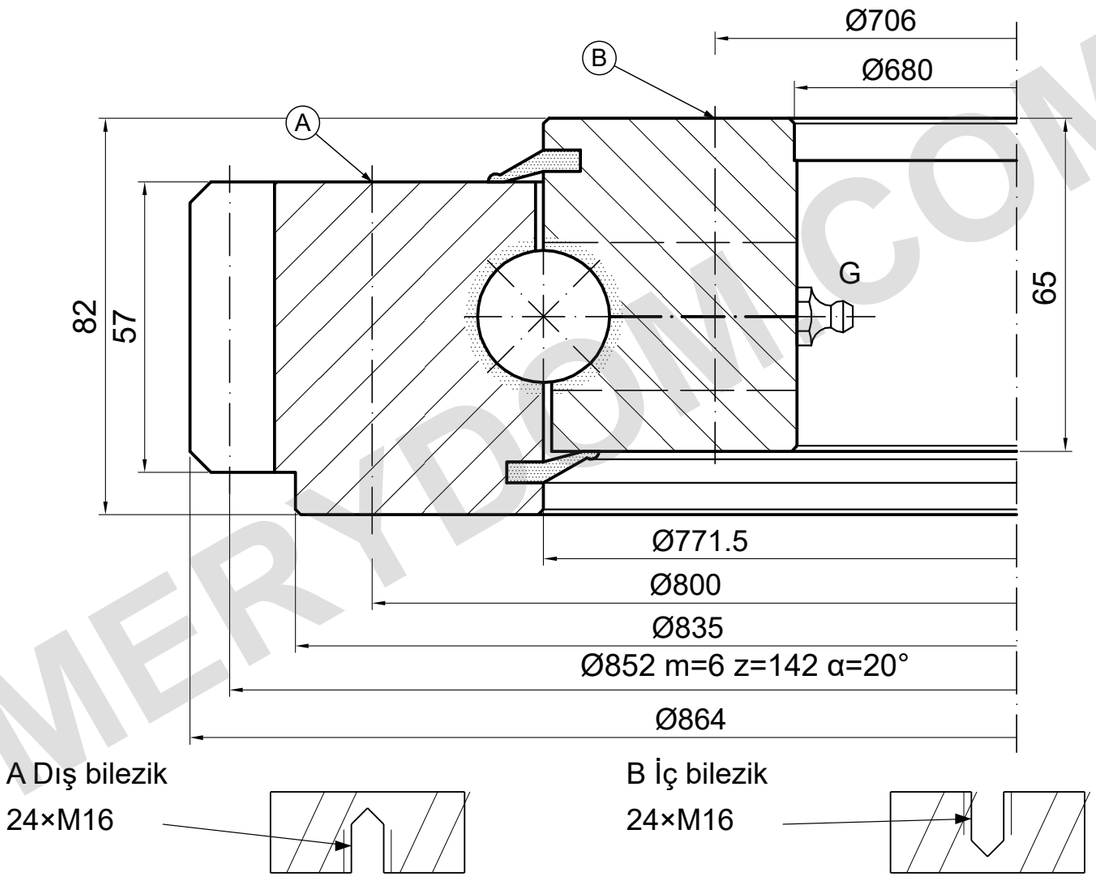

YÜK KAPASİTESİ

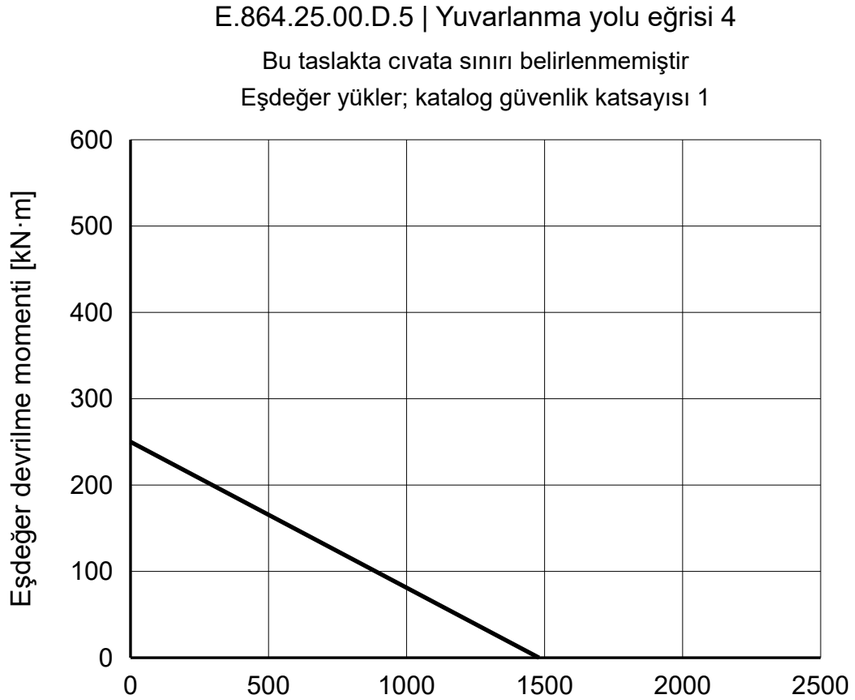

REFERANS NOTLARI

Ölçüler mm cinsindendir. Referans çizim; ölçekten ölçmeyin.

Kaynak: TGB ED.7 (2021); ölçüler s. 18; yük eğrisi s. 18, 4.

A/B şeması; giriş yüzleri, delme/diş derinlikleri ve delik konumları doğrulanmadı.

TGB E.864.25.00.D.5 — Ürün sayfası | MERYDOM

MERYDOM
Tek sıralı bilyalı döner tabla rulmanı
E.864.25.00.D.5
REFERANS: TGB / E.25.D
REFERANS | NTS | mm | Sayfa 1/1

MERYDOM.COM