## РАЗРЕЗ ПОДШИПНИКА

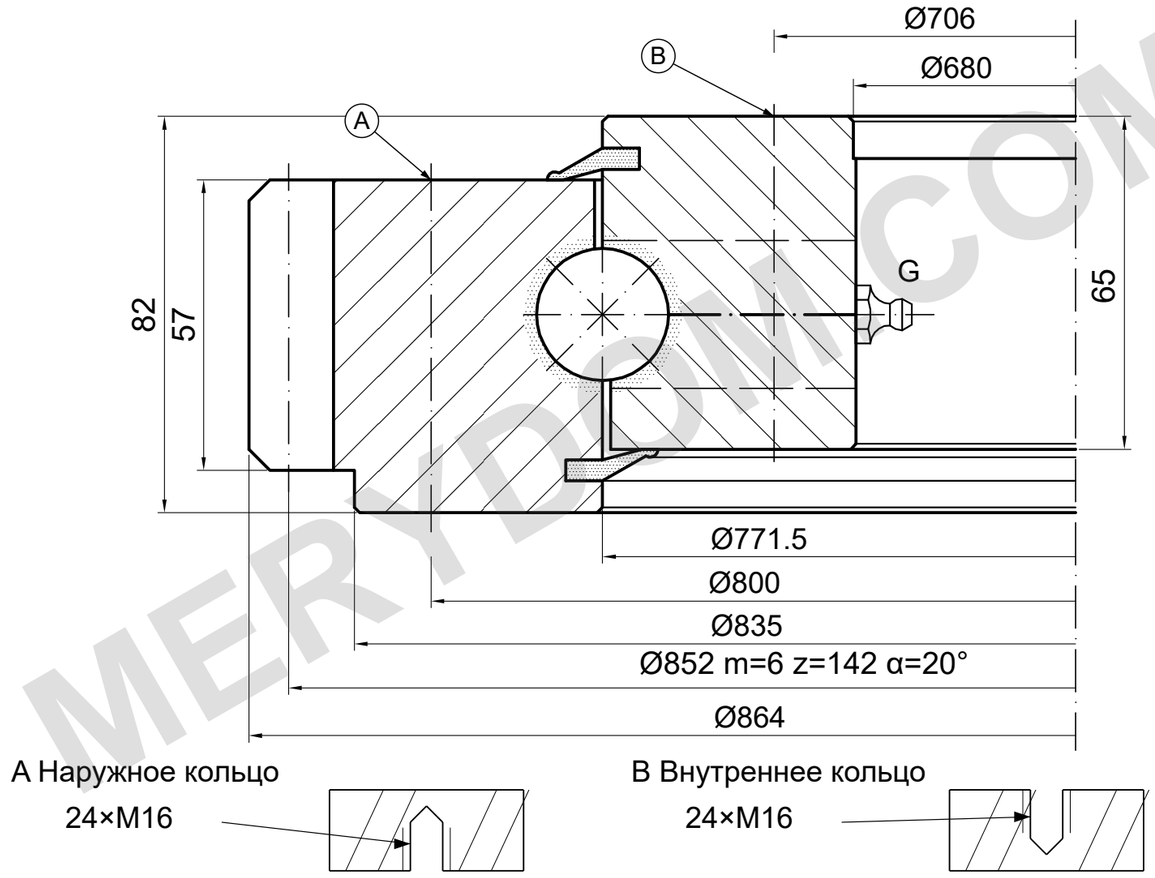


## НЕСУЩАЯ СПОСОБНОСТЬ

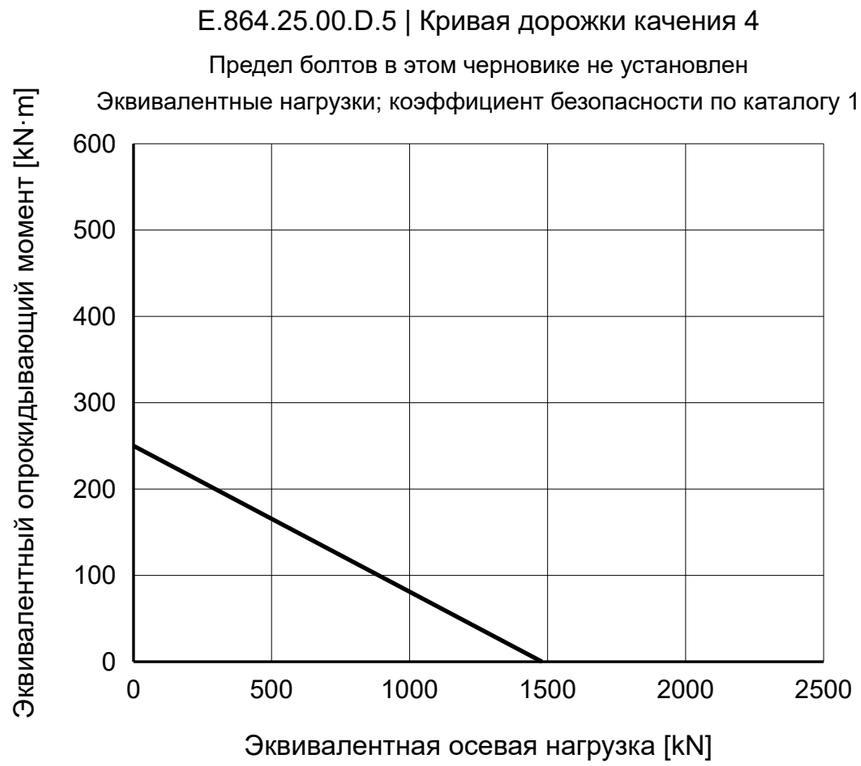


### ПРИМЕЧАНИЯ

Размеры в mm. Справочный чертёж; не измерять по масштабу.

Источник: TGB ED.7 (2021); размеры на с. 18; график нагрузки на с. 18, 4.

Схема A/B; стороны входа, глубины сверления и резьбы, положение отверстий не подтверждены.

TGB E.864.25.00.D.5 — Страница изделия | MERYDOM

| |
|---|
| **MERYDOM** |
| Однорядное шариковое опорно-поворотное устройство |
| **E.864.25.00.D.5** |
| ИСТОЧНИК: TGB / E.25.D |
| СПРАВОЧНО \| NTS \| mm \| Лист 1/1 |

MERYDOM.COM